平成30年度　県高校総体　卓球競技優勝

【学校対抗】

男子優勝:宮崎商業高校(11回目)

女子優勝:日南学園高校(25年連続28回目)

【シングルス】

男子優勝:松下　幸也(宮崎商業)

女子優勝:多武　玲帆(日南学園)

【ダブルス】

男子優勝:刘・喜多　組　(日南学園)

女子優勝:多武・池田　組　(日南学園)

【男子シングルス　決勝リーグ】

A	選手名	刈	浦口（健）	増田	徳村	勝	負	順位
1	刈　念（日南学園）		3-0	3-0	2-3	2	1	2
2	浦口健太郎（日南学園）	0-3		3-1	0-3	1	2	3
3	増田樹（都城商業）	0-3	1-3		1-3	0	3	4
4	徳村優汰（宮崎商業）	3-2	3-0	3-1		3	0	1

B	選手名	浦口（耕）	今村	喜多	松下	勝	負	順位
1	浦口耕太郎（日南学園）		3-2	0-3	0-3	1	2	3
2	今村竜（都城商業）	2-3		2-3	3-0	1	2	4
3	喜多涼一（日南学園）	3-0	3-2		1-3	2	1	2
4	松下幸也（宮崎商業）	3-0	0-3	3-1		2	1	1

【男子シングルス順位決定戦】

<<１・２位決定戦>>

A1	**２位（全国・九州大会）** 徳村優汰 （宮崎商業）	0	6 - 11 11 - 13 8 - 11 - -	3	**優勝（全国・九州大会）** 松下幸也 （宮崎商業）	B1

<<３・４位決定戦>>

A2	**３位（全国・九州大会）** 刈念 （日南学園）	3	11 - 8 9 - 11 11 - 9 11 - 13 11 - 3	2	**４位（全国・九州大会）** 喜多涼一 （日南学園）	B2

<<５・６位決定戦>>

A3	**５位（九州大会）** 浦口健太郎 （日南学園）	3	11 - 9 11 - 8 11 - 8 - -	0	**６位** 浦口耕太郎 （日南学園）	B3

<<７・８位決定戦>>

A4	**７位** 増田樹 （都城商業）	3	11 - 5 11 - 4 5 - 11 12 - 10 -	1	**８位** 今村竜 （都城商業）	B4

【女子シングルス　決勝リーグ】

A	選手名		多武	栗山	岩切	花木	勝	負	順位
1	多武玲帆	（日南学園）		3-1	3-1	3-1	3	0	1
2	栗山華鈴	（都城商業）	1-3		0-3	0-3	0	3	4
3	岩切蛍	（宮崎商業）	1-3	3-0		3-2	2	1	2
4	花木愛理	（日南学園）	1-3	3-0	2-3		1	2	3

B	選手名		山口	中村	高	池田	勝	負	順位
1	山口結愛	（日南学園）		3-0	2-3	3-2	2	1	2
2	中村桃夏	（日南学園）	0-3		2-3	0-3	0	3	4
3	高田露	（日南学園）	3-2	3-2		0-3	2	1	3
4	池田三紗	（日南学園）	2-3	3-0	3-0		2	1	1

【女子シングルス順位決定戦】

<<１・２位決定戦>>

A1	優勝（全国・九州大会） 多武玲帆 （日南学園）	3	9 - 11 11 - 8 11 - 3 11 - 7 -	1	2位（全国・九州大会） 池田三紗 （日南学園）	B1

<<３・４位決定戦>>

A2	4位（全国・九州大会） 岩切蛍 （宮崎商業）	1	13 - 15 11 - 8 9 - 11 6 - 11 -	3	3位（全国・九州大会） 山口結愛 （日南学園）	B2

<<５・６位決定戦>>

A3	6位 花木愛理 （日南学園）	2	11 - 9 11 - 6 6 - 11 6 - 11 5 - 11	3	5位（九州大会） 高田露 （日南学園）	B3

<<７・８位決定戦>>

A4	7位 栗山華鈴 （都城商業）	3	8 - 11 11 - 6 11 - 7 11 - 7 -	1	8位 中村桃夏 （日南学園）	B4

【男子シングルス決勝リーグ】

A	選手名	刈	浦口（健）	増田	徳村	勝	負	順位
1	刈　念 （日南学園高校）		11 − 4 11 − 2 3 11 − 8 0 − −	11 − 7 11 − 5 3 11 − 7 0 − −	11 − 8 6 − 11 2 11 − 6 3 6 − 11 8 − 11	2	1	2
2	浦口　健太郎 （日南学園高校）	4 − 11 2 − 11 0 8 − 11 3 − −		3 − 11 11 − 4 3 11 − 8 1 11 − 6 −	2 − 11 4 − 11 0 6 − 11 3 − −	1	2	3
3	増　田　樹 （都城商業高校）	7 − 11 5 − 11 0 7 − 11 3 − −	11 − 3 4 − 11 1 8 − 11 3 6 − 11 −		7 − 11 8 − 11 1 11 − 9 3 11 − 13 −	0	3	4
4	徳　村　優汰 （宮崎商業高校）	8 − 11 11 − 6 3 6 − 11 2 11 − 6 11 − 8	11 − 2 11 − 4 3 11 − 6 0 − −	11 − 7 11 − 8 3 9 − 11 1 13 − 11 −		3	0	1

B	選手名	浦口（耕）	今村	喜多	松下	勝	負	順位
1	浦口　耕太郎 （日南学園高校）		7 − 11 11 − 9 3 11 − 7 2 2 − 11 11 − 8	8 − 11 7 − 11 0 9 − 11 3 − −	6 − 11 3 − 11 0 8 − 11 3 − −	1	2	3
2	今　村　竜 （都城商業高校）	11 − 7 9 − 11 2 7 − 11 3 11 − 2 8 − 11		7 − 11 14 − 12 2 12 − 10 3 9 − 11 16 − 18	11 − 8 11 − 5 3 11 − 9 0 − −	1	2	4
3	喜　多　涼一 （日南学園高校）	11 − 8 11 − 7 3 11 − 9 0 − −	11 − 7 12 − 14 3 10 − 12 2 11 − 9 18 − 16		4 − 11 11 − 3 1 8 − 11 3 12 − 14 −	2	1	2
4	松　下　幸　也 （宮崎商業高校）	11 − 6 11 − 3 3 11 − 8 0 − −	8 − 11 5 − 11 0 9 − 11 3 − −	11 − 4 3 − 11 3 11 − 8 1 14 − 12 −		2	1	1

【女子シングルス　決勝リーグ】

A	選手名	多武	栗山	岩切	花木	勝	負	順位
1	多武　玲帆 (日南学園高校)		9 − 11 11 − 4 3 11 − 4 1 11 − 9 −	11 − 4 11 − 7 3 9 − 11 1 11 − 7 −	11 − 7 11 − 6 3 10 − 12 1 11 − 9 −	3	0	1
2	栗山　華鈴 (都城商業高校)	11 − 9 4 − 11 1 4 − 11 3 9 − 11 −		6 − 11 12 − 14 0 8 − 11 3 − −	6 − 11 5 − 11 0 8 − 11 3 − −	0	3	4
3	岩切　蛍 (宮崎商業高校)	4 − 11 7 − 11 1 11 − 9 3 7 − 11 −	11 − 6 14 − 12 3 11 − 8 0 − −		13 − 15 11 − 7 3 11 − 6 2 5 − 11 11 − 5	2	1	2
4	花木　愛理 (日南学園高校)	7 − 11 6 − 11 1 12 − 10 3 9 − 11 −	11 − 6 11 − 5 3 11 − 8 0 − −	15 − 13 7 − 11 2 6 − 11 3 11 − 5 5 − 11		1	2	3

B	選手名	山口	中村	高	池田	勝	負	順位
1	山口　結愛 (日南学園高校)		11 − 6 11 − 6 3 11 − 5 0 − −	15 − 13 4 − 11 2 9 − 11 3 11 − 7 10 − 12	6 − 11 11 − 8 3 11 − 2 2 6 − 11 11 − 7	2	1	2
2	中村　桃夏 (日南学園高校)	6 − 11 6 − 11 0 5 − 11 3 − −		7 − 11 10 − 12 2 11 − 9 3 11 − 8 5 − 11	5 − 11 4 − 11 0 5 − 11 3 − −	0	3	4
3	高田　露 (日南学園高校)	13 − 15 11 − 4 3 11 − 9 2 7 − 11 12 − 10	11 − 7 12 − 10 3 9 − 11 2 8 − 11 11 − 5		8 − 11 10 − 12 0 7 − 11 3 − −	2	1	3
4	池田　三紗 (日南学園高校)	11 − 6 8 − 11 2 2 − 11 3 11 − 6 7 − 11	11 − 5 11 − 4 3 11 − 5 0 − −	11 − 8 12 − 10 3 11 − 7 0 − −		2	1	1

【男子学校対抗　決勝リーグ】

	学校名	宮崎商業	宮崎工業	都城商業	日南学園	勝	敗	順位
A	宮崎商業		3-0	3-0	3-2	3	0	1
B	宮崎工業	0-3		0-3	0-3	0	3	4
C	都城商業	0-3	3-0		0-3	1	2	3
D	日南学園	2-3	3-0	3-0		2	1	2

【女子学校対抗　決勝リーグ】

	学校名	日南学園	延岡	都城	都城商業	勝	敗	順位
A	日南学園		3-0	3-0	3-0	3	0	1
B	延岡	0-3		3-2	0-3	1	2	3
C	都城	0-3	2-3		0-3	0	3	4
D	都城商業	0-3	3-0	3-0		2	1	2

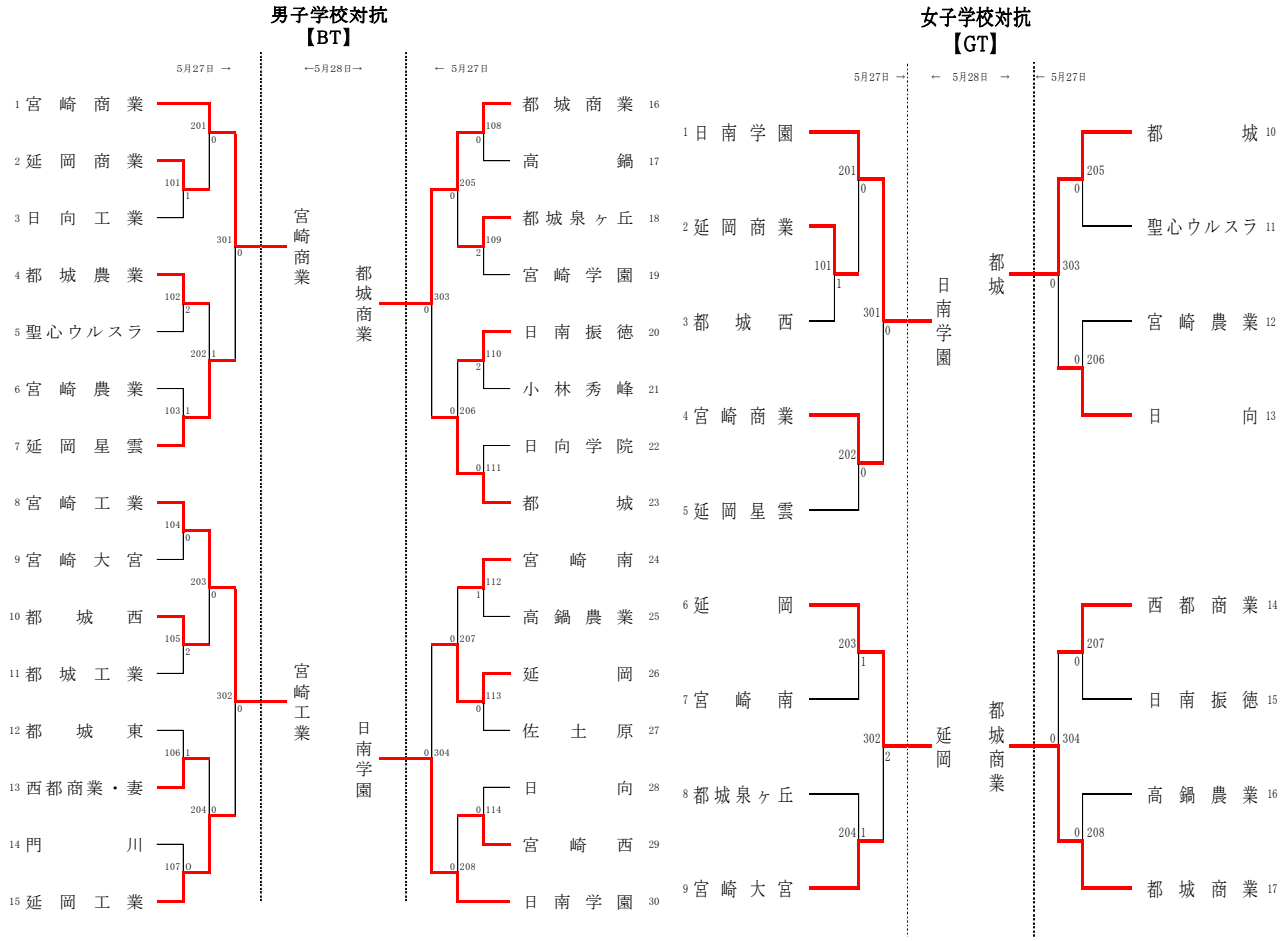

男子学校対抗
【BT】

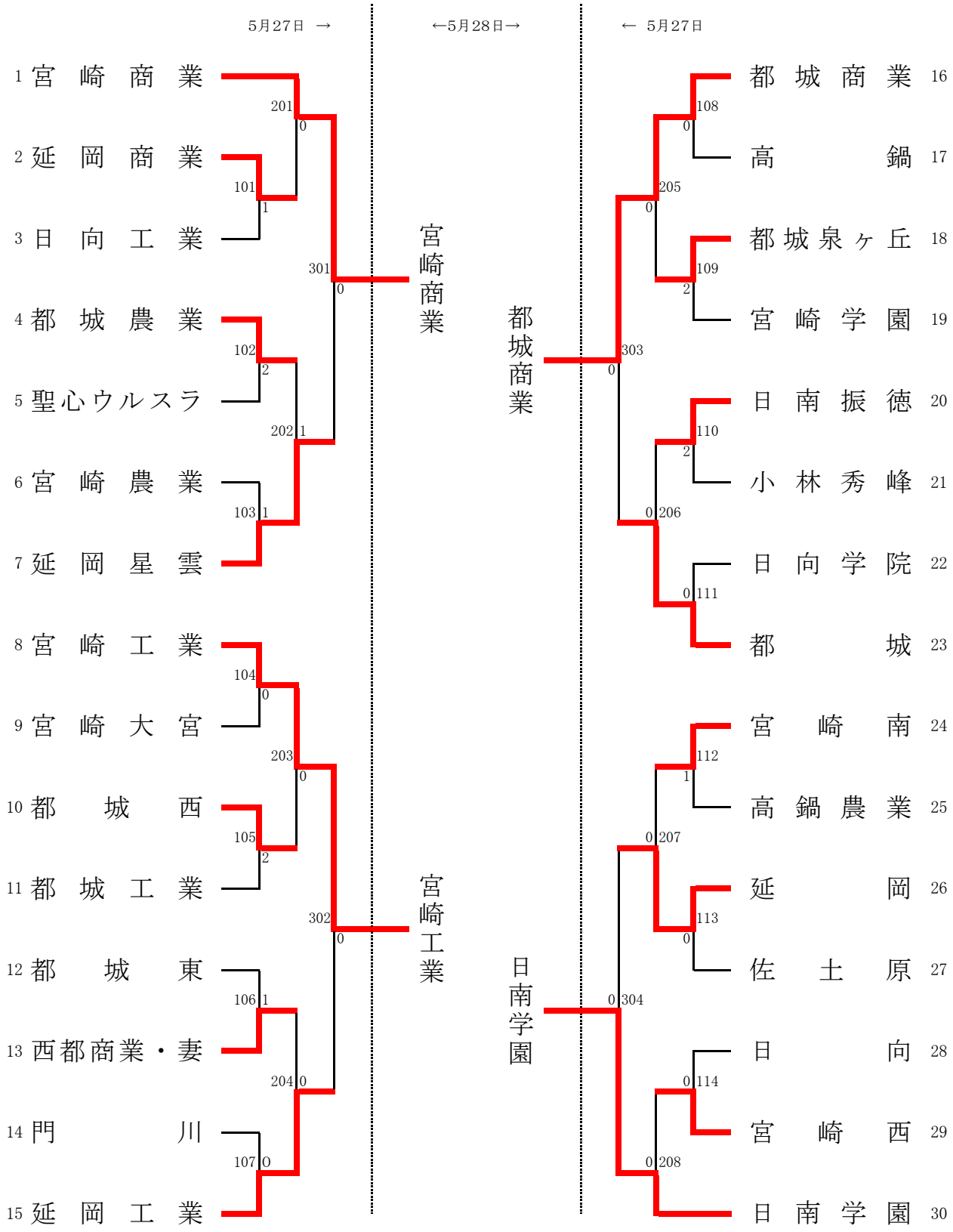
5月27日 →
←5月28日→
← 5月27日
1 宮崎商業
2 延岡商業
3 日向工業
4 都城農業
5 聖心ウルスラ
6 宮崎農業
7 延岡星雲
8 宮崎工業
9 宮崎大宮
10 都城西
11 都城工業
12 都城東
13 西都商業・妻
14 門川
15 延岡工業
16 都城商業
17 高鍋
18 都城泉ヶ丘
19 宮崎学園
20 日南振徳
21 小林秀峰
22 日向学院
23 都城
24 宮崎南
25 高鍋農業
26 延岡
27 佐土原
28 日向
29 宮崎西
30 日南学園
201
101
1
301
0
102
2
202
1
103
1
104
0
203
0
105
2
302
0
106
1
204
0
107
0
宮崎商業
宮崎工業
108
0
205
0
109
2
303
0
110
2
206
0
111
0
112
1
207
0
113
0
304
0
114
0
208
0
都城商業
日南学園

女子学校対抗
【GT】

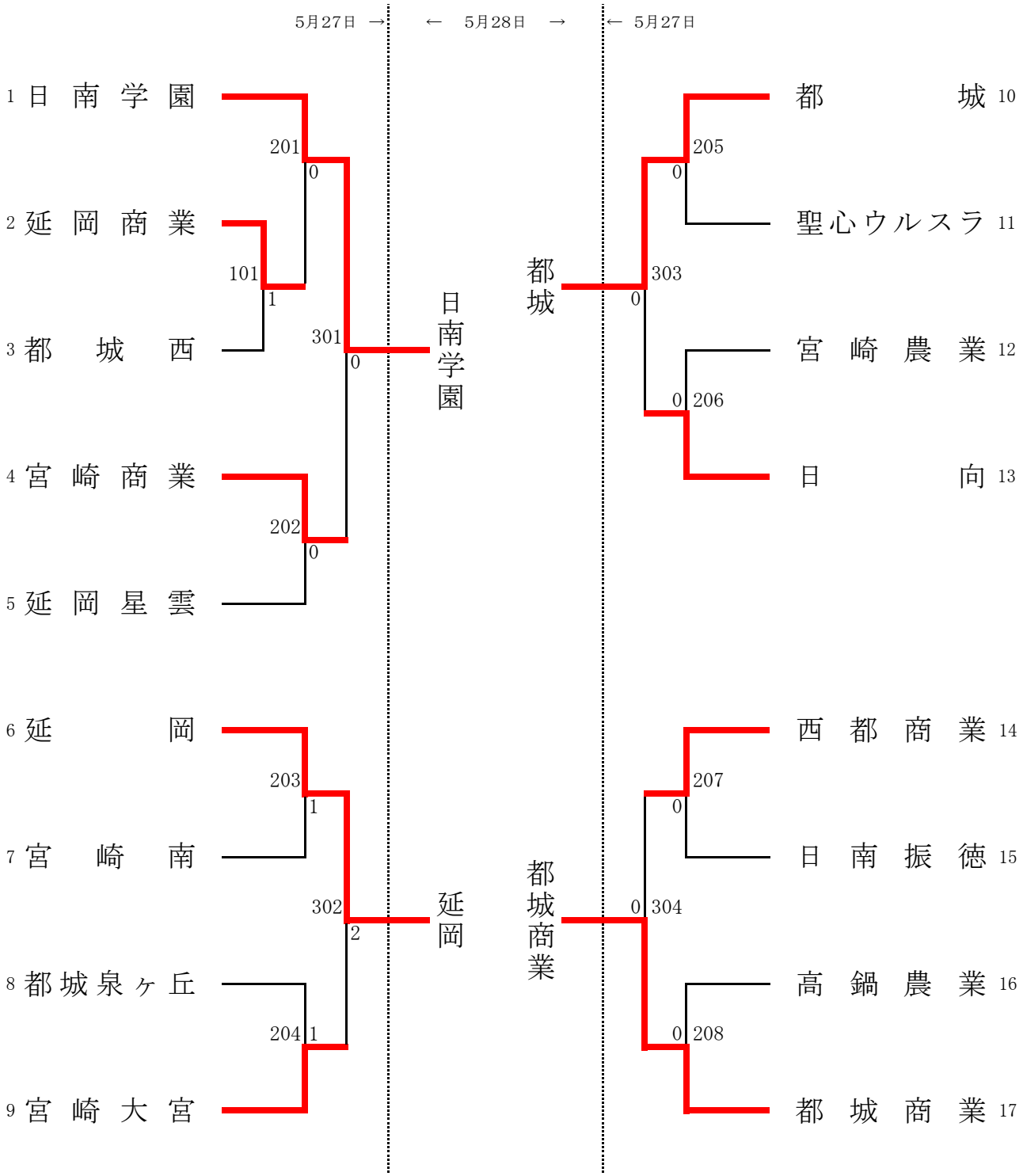
5月27日 →
← 5月28日 →
← 5月27日
1 日南学園
2 延岡商業
3 都城西
4 宮崎商業
5 延岡星雲
6 延岡
7 宮崎南
8 都城泉ヶ丘
9 宮崎大宮
10 都城
11 聖心ウルスラ
12 宮崎農業
13 日向
14 西都商業
15 日南振徳
16 高鍋農業
17 都城商業
201
0
101
1
301
0
202
0
203
1
302
2
204
1
205
0
303
0
206
0
207
0
304
0
208
0
日南学園
延岡
都城
都城商業

男子シングルス
【ＢＳ１】

５月２８日→　　←　５月２９日　→　　←５月２８日

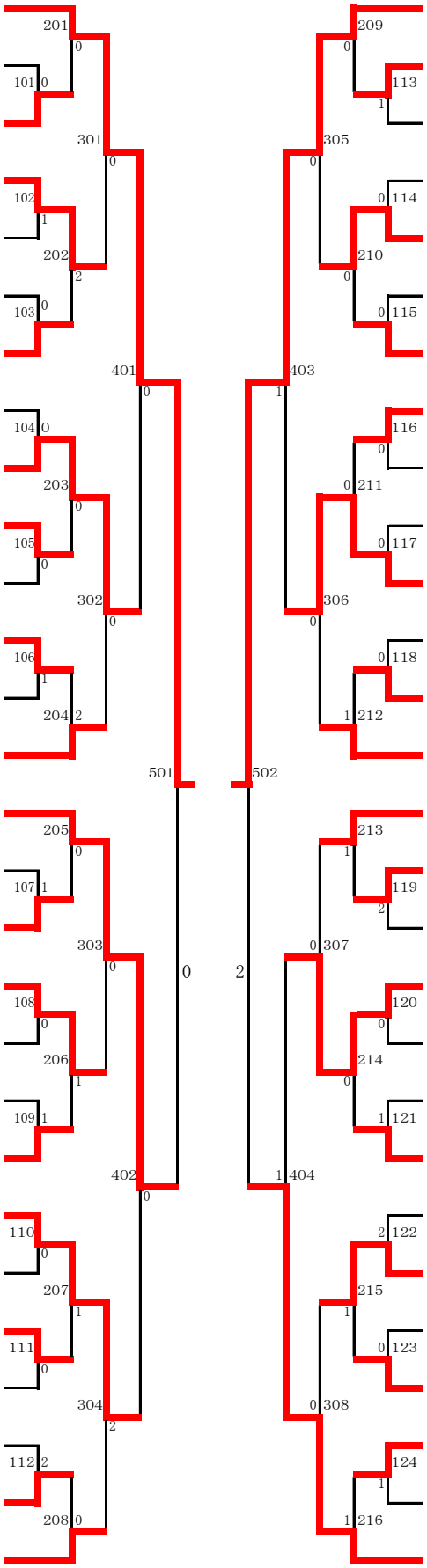

1 刘　念（日南学園：2）
2 都甲勇輔（日向：1）
3 小原佑太（都城工業：1）
4 出水大河（宮崎西：2）
5 井上誉大（高鍋：3）
6 黒木康平（佐土原：2）
7 恒松泰成（泉ヶ丘：2）
8 椎葉涼晴（門川：2）
9 大久保恭佑（宮崎商業：2）
10 原　瑠委（延岡星雲：2）
11 山中佑欣（日南振徳：3）
12 佐藤　翔（延岡商業：1）
13 岩村玲邑（宮崎大宮：2）
14 坊迫優生（小林秀峰：2）
15 川端　駿（宮崎工業：3）
16 江藤慶明（高千穂：3）
17 松尾頼馬（都城農業：2）
18 木下諒吾（延岡工業：2）
19 松葉友輝（日向学院：3）
20 白地準平（宮崎南：3）
21 菊池信行（延岡：2）
22 田村知嵩（都城西：3）
23 河野滉平（ウルスラ：1）
24 フェレナンド（都城：2）
25 野上莉久（宮崎学園：1）
26 武田翔太郎（妻：1）
27 椎葉康陽（日向工業：2）
28 藤崎竜誠（都城商業：2）

29 浦口健太郎（日南学園：3）
30 橋口翔龍（宮崎工業：2）
31 森　力弥（都城東：1）
32 山根千拓（宮崎南：3）
33 小野源太（都城商業：2）
34 下窪元貴（日向学院：1）
35 片田佳希（日向：3）
36 大平勇午（日向工業：2）
37 畦原光之助（ウルスラ：1）
38 茂木　玲（宮崎大宮：1）
39 持原歩武（延岡工業：2）
40 大井祥伍（日南振徳：2）
41 河中孔明（泉ヶ丘：2）
42 松崎俊介（都城農業：2）
43 吉岡　駿（宮崎西：2）
44 坂本翔馬（妻：1）
45 河野諒弥（高鍋：2）
46 河野紘進（都城：3）
47 中村　駿（佐土原：3）
48 中嶽龍乃助（宮崎農業：3）
49 川口空悟（延岡：2）
50 黒木駿介（門川：1）
51 吉川幸輝（都城工業：2）
52 平野翔一郎（小林秀峰：3）
53 藤岡晃大（都城西：1）
54 山田駿佑（延岡星雲：1）
55 古森天空（高鍋農業：1）
56 今山拓巳（宮崎商業：3）

男子シングルス
【ＢＳ２】

５月２８日→　　←　５月２９日　→　　←５月２８日

57 増田　樹（都城商業：3）
58 甲斐龍翔（ウルスラ：1）
59 髙橋勇斗（都城：3）
60 稲田光之介（西都商業：2）
61 黒木　翔（日向：1）
62 田平丈士（都城農業：2）
63 藤岡伶斗（延岡星雲：2）
64 橋本拓真（高鍋：3）
65 江藤大斗（延岡工業：2）
66 白坂比呂斗（高鍋農業：3）
67 今村麟太郎（都城東：1）
68 冨永　輝（佐土原：2）
69 高寄慎也（泉ヶ丘：3）
70 七枝醇至（宮崎南：3）
71 河野一晴（宮崎大宮：2）
72 吉川航平（小林秀峰：1）
73 永山秀道（都城西：1）
74 松石和真（宮崎工業：3）
75 石黒祥也（都城工業：2）
76 杉本駿介（日南振徳：3）
77 廣瀬　稜（延岡：2）
78 黒仁田　歩（飯野：3）
79 山﨑　航（日向工業：3）
80 髙橋和生（宮崎西：3）
81 川衛和南音（宮崎商業：1）
82 甲斐彪雅（門川：3）
83 池上慎之助（日向学院：1）
84 森本聖斗（日南学園：2）

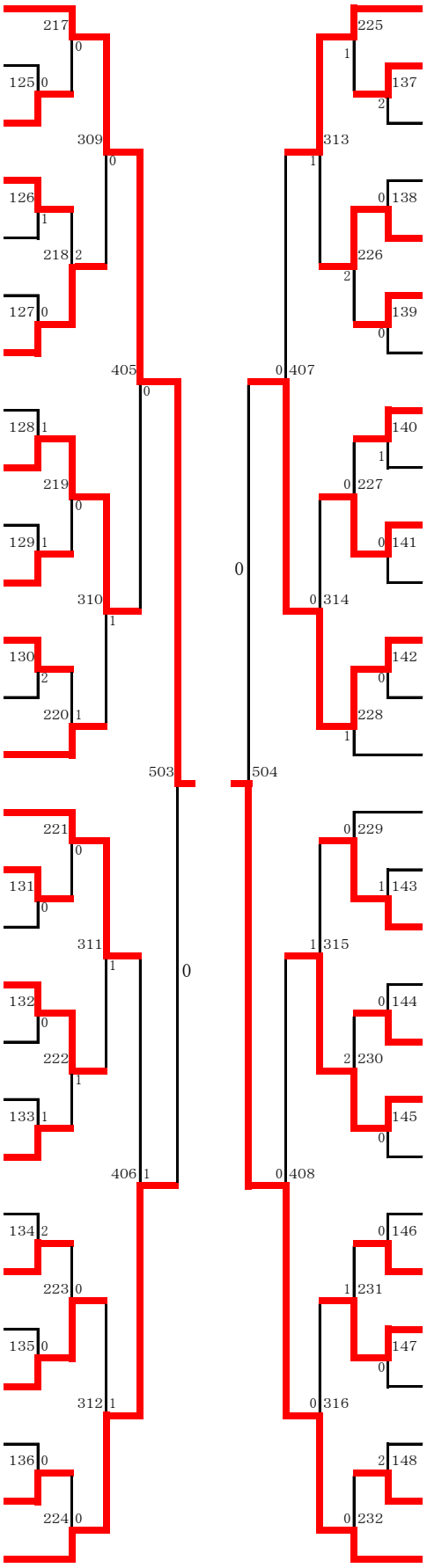

上里龍哉（都城：3）　85
佐藤宏紀（延岡：2）　86
野涯亜門（佐土原：1）　87
児玉航季（門川：1）　88
八久保尚史（日南振徳：3）　89
小麥田拓海（宮崎工業：2）　90
鹿島　翼（日向：3）　91
坊野　蓮（都城東：2）　92
古城嘉人（宮崎大宮：2）　93
岡﨑瑞希（都城農業：2）　94
西川永遠（高鍋農業：1）　95
和田雅矢（延岡商業：3）　96
松岡正吾（都城西：1）　97
川野隼輝（都城工業：3）　98
西郷隆太郎（泉ヶ丘：2）　99
後藤夢有人（日南学園：3）　100
後藤智希（延岡工業：3）　101
町川祐紀（日向学院：3）　102
桑畑侑綺（宮崎学園：2）　103
髙柳　玲（都城商業：1）　104
石川大揮（日向工業：2）　105
尾辻彗太（小林秀峰：3）　106
成合歩夢（妻：1）　107
田原光貴（延岡星雲：2）　108
西方慈音（高鍋：2）　109
中村佳太（宮崎南：2）　110
外山舶連（宮崎西：3）　111
徳村優汰（宮崎商業：3）　112

男子シングルス
【ＢＳ３】

５月２８日→　　←　５月２９日　→　　←５月２８日

113 浦　口　耕太郎（日南学園：3）
114 兵　藤　輝　来（　高　鍋：2）
115 西　田　遙　紀（延岡星雲：2）
116 丸　山　流　聖（　妻　：1）
117 堀　　昴　輔（　門　川：3）
118 瀬名波　爽　空（　都　城：2）
119 鴨　田　羽　叶（ウルスラ：1）
120 清　水　健　太（佐土原：3）
121 岩　切　剛　誠（都城農業：3）
122 甲　斐　聖　大（宮崎大宮：2）
123 中　川　誠　也（都城東：2）
124 川　畑　暎　貴（都城工業：3）
125 圖　師　康　喜（宮崎工業：3）
126 今　村　俊　太（日向学院：3）
127 佐　田　一　真（都城西：3）
128 渡　邊　健　太（泉ヶ丘：2）
129 倉　田　大　輔（宮崎学園：1）
130 西　　祐　司（都城商業：3）
131 田　中　陽　月（小林秀峰：3）
132 堀　吉　隆　人（日向工業：3）
133 漆　野　和　輝（宮崎南：3）
134 武　永　涼　太（日南振徳：3）
135 六　角　　颯（延岡工業：2）
136 姫　田　嵩　平（高鍋農業：3）
137 新　田　隼　生（　日　向：2）
138 上　村　愛　弥（　延　岡：2）
139 末　永　哲　朗（宮崎西：2）
140 坂　本　孝　太（宮崎商業：2）

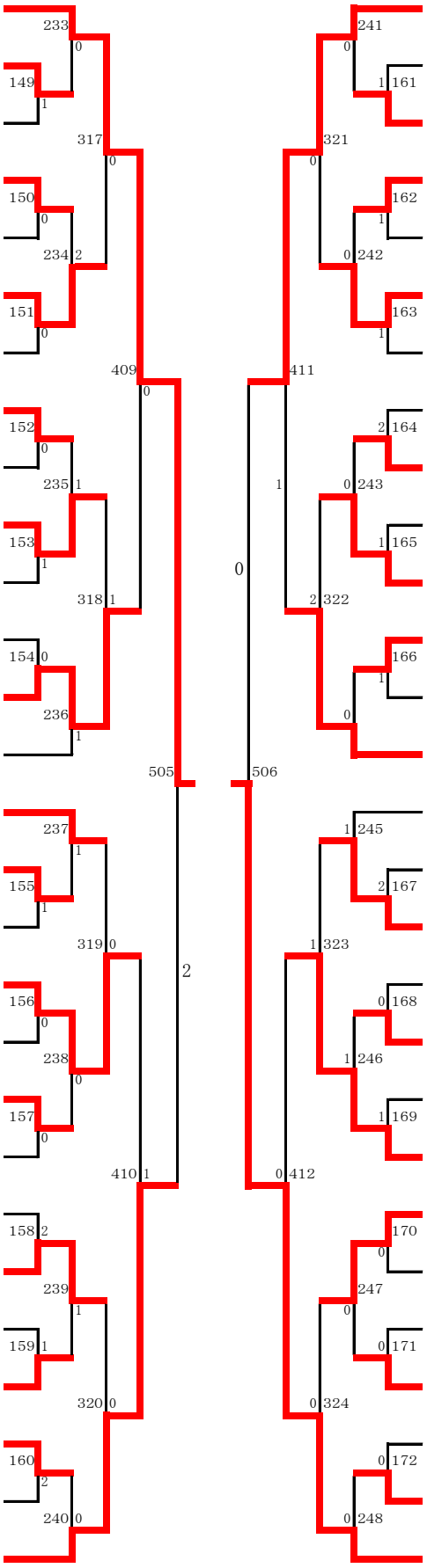

立　本　歩　夢（宮崎商業：2）　141
山之口　晃　由（小林秀峰：3）　142
池　田　景　大（日南振徳：2）　143
豊　丸　雅　一（泉ヶ丘：3）　144
佐　藤　海　翔（　富　島：2）　145
竹ノ内　天　太（宮崎工業：2）　146
有　川　心　喜（都城西：1）　147
堀　内　勝　哉（宮崎学園：1）　148
太田原　朗　人（都城工業：2）　149
木　場　聖史郎（　日　南：2）　150
大　城　　琳（　都　城：3）　151
戸　村　奏　輝（日向工業：3）　152
齊　藤　幸太郎（　妻　：1）　153
佐　藤　亮　太（延岡商業：3）　154
新　田　昂　生（　日　向：2）　155
古　市　航　希（宮崎南：2）　156
椎　葉　佑　希（延岡星雲：2）　157
長谷川　右　京（日向学院：3）　158
窪　田　　翼（日南学園：1）　159
渡　部　裕　貴（　延　岡：3）　160
東　　優　汰（都城農業：2）　161
岩　切　心乃佑（延岡工業：1）　162
髙　嶋　晃　成（　高　鍋：3）　163
石　川　竜　大（佐土原：3）　164
菊　田　大　樹（宮崎西：3）　165
松　﨑　　柊（　門　川：1）　166
岩　切　太　志（宮崎大宮：2）　167
今　村　　竜（都城商業：3）　168

男子シングルス
【ＢＳ４】

５月２８日→　　←　５月２９日　→　　←５月２８日

169 片　平　康　太（都城商業：2）
170 石　川　翔　大（佐　土　原：2）
171 松　岡　　翼（延岡工業：2）
172 姫　田　頌　平（高鍋農業：2）
173 中　武　　聖（西都商業：3）
174 中　村　紀　仁（小林秀峰：2）
175 鍛冶屋　　透（宮崎農業：3）
176 門　　駿　多（日向学院：2）
177 大久保　勇　哉（都城工業：3）
178 幣　次　優　真（宮崎工業：3）
179 後　藤　　響（　門　川：1）
180 是　枝　立　樹（宮　崎　西：2）
181 佐　藤　一　樹（　都　城：2）
182 川　﨑　剛　明（延岡星雲：2）
183 肥田木　　拓（　延　岡：2）
184 甲　斐　康　平（　日　向：3）
185 赤　星　伸　馬（泉　ヶ　丘：2）
186 濱　崎　那由多（宮崎大宮：2）
187 谷　口　雄　紀（日南振徳：3）
188 細　川　　隼（宮崎商業：1）
189 温　水　聖　太（　高　鍋：3）
190 野　崎　斗　馬（都城農業：1）
191 日　野　　敦（宮　崎　南：3）
192 今　山　鎌泰朗（ウルスラ：1）
193 内　山　嘉　希（都城高専：3）
194 佐　藤　尚　人（日向工業：2）
195 山　元　剣　泰（都　城　西：1）
196 喜　多　涼　一（日南学園：1）

249 0
173 0
325 0
174 1
250 1
175 0
413 0
176 0
251 0
177 0
326 0
178 0
252 1
507
253 0
179 0
327 0
180 0
254 0
181
414 1
182 0
255 1
183 0
328 0
184 0
256 0

0
0
415 0
329 1
330 0
0
508
331 2
262 2
0 416
332 0
264 0

257 0
185 1
186 1
258 0
187 0
188 0
259 1
189 1
190 1
260 1
261 0
191 0
192 0
193 0
194 0
263 1
195 1
196 1

黒　木　隆　聖（延岡工業：2）　197
高　橋　優　太（日向学院：1）　198
今　村　飛　翔（都城農業：1）　199
岩　佐　康　正（　高　鍋：3）　200
池　田　拓　馬（都　城　東：2）　201
清　川　　晃（宮崎工業：2）　202
長曽我部　一　仁（日向工業：2）　203
大　島　　怜（宮　崎　西：3）　204
戸　高　健　吾（　延　岡：2）　205
森　重　太　晴（都　城　西：2）　206
後　藤　大　輝（日南学園：2）　207
和　田　瑶　介（日南振徳：2）　208
久保下　航　海（都城工業：3）　209
上　薗　祐　也（　都　城：3）　210
黒　木　龍　弥（西都商業：3）　211
内　田　龍　一（小林秀峰：2）　212
酒　井　将　考（延岡商業：1）　213
杉　尾　浩　輝（佐　土　原：1）　214
今針山　幸　斗（都城商業：1）　215
新　藤　裕　介（宮崎大宮：3）　216
滝　口　裕　也（　日　向：1）　217
玉　城　拓　海（宮崎学園：2）　218
石　山　裕　也（延岡星雲：3）　219
串　間　凱　希（宮崎農業：1）　220
松　葉　　蓮（　門　川：1）　221
大　浦　勇　飛（泉　ヶ　丘：1）　222
角　　佳　輔（宮　崎　南：2）　223
松　下　幸　也（宮崎商業：3）　224

女子シングルス
【ＧＳ１】

５月２８日→　　←　５月２９日　→　　←５月２８日

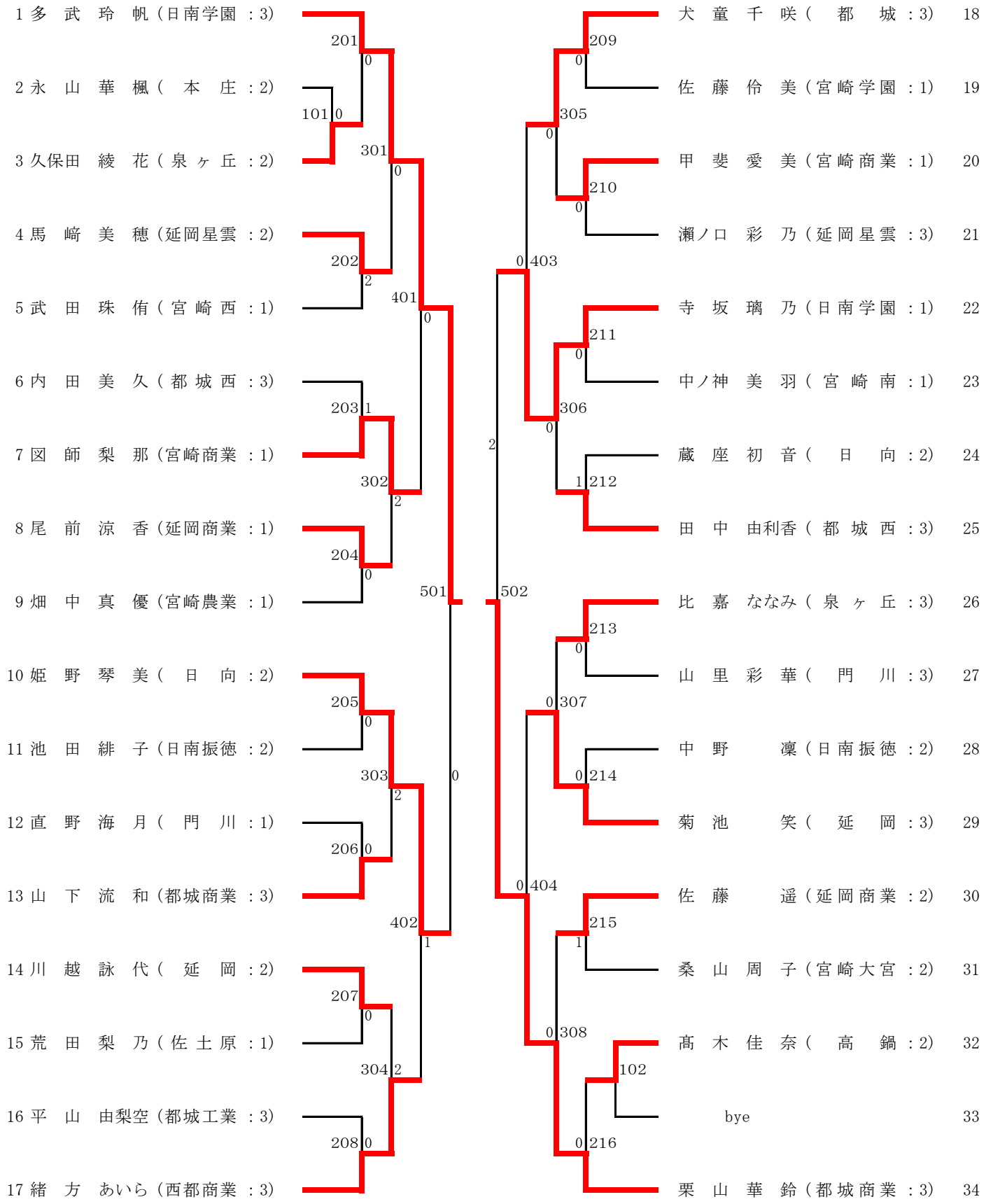

女子シングルス
【ＧＳ２】

５月２８日→　　←　５月２９日　→　　←５月２８日

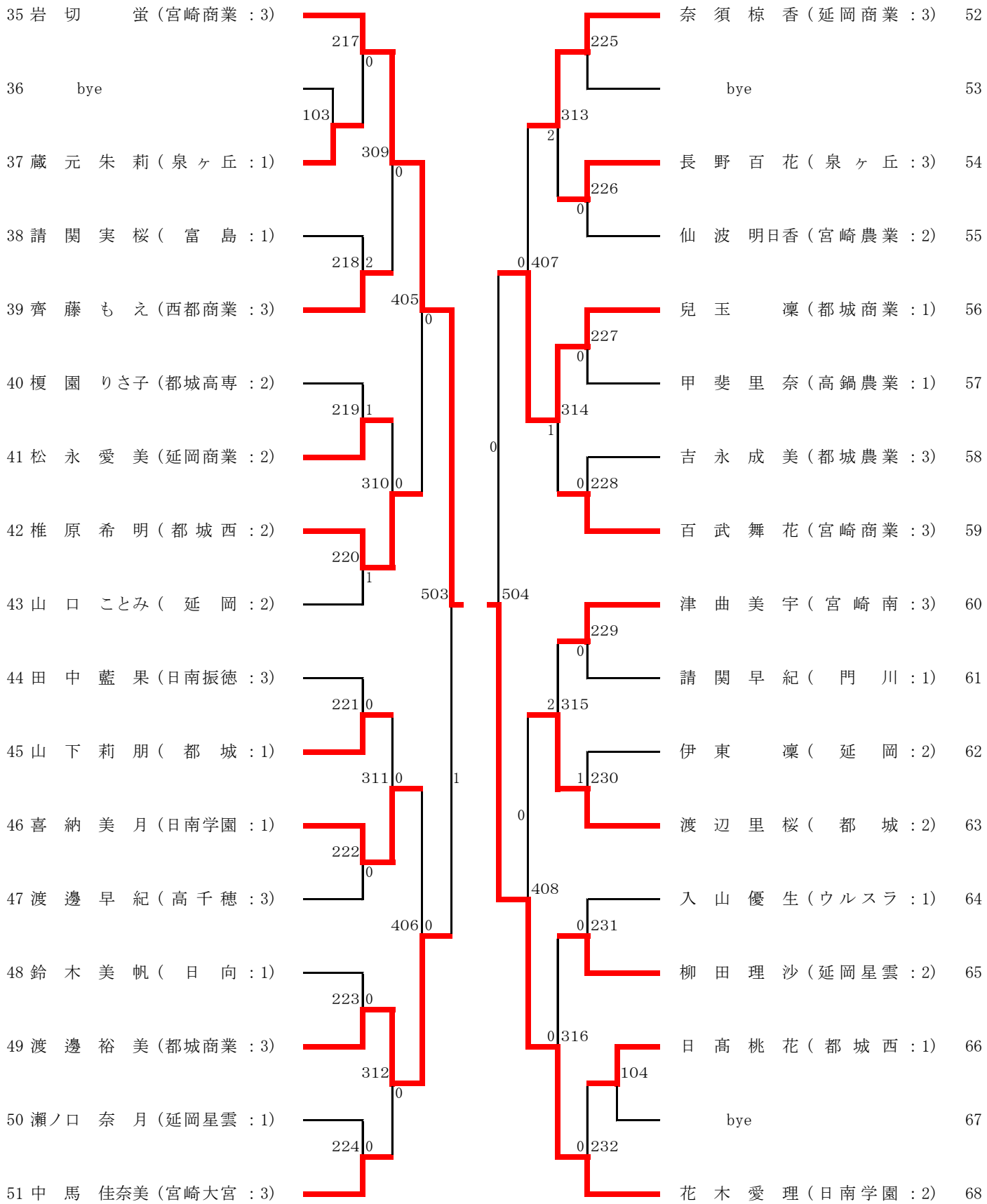

女子シングルス
【ＧＳ３】

５月２８日→　　←　５月２９日　→　　←５月２８日

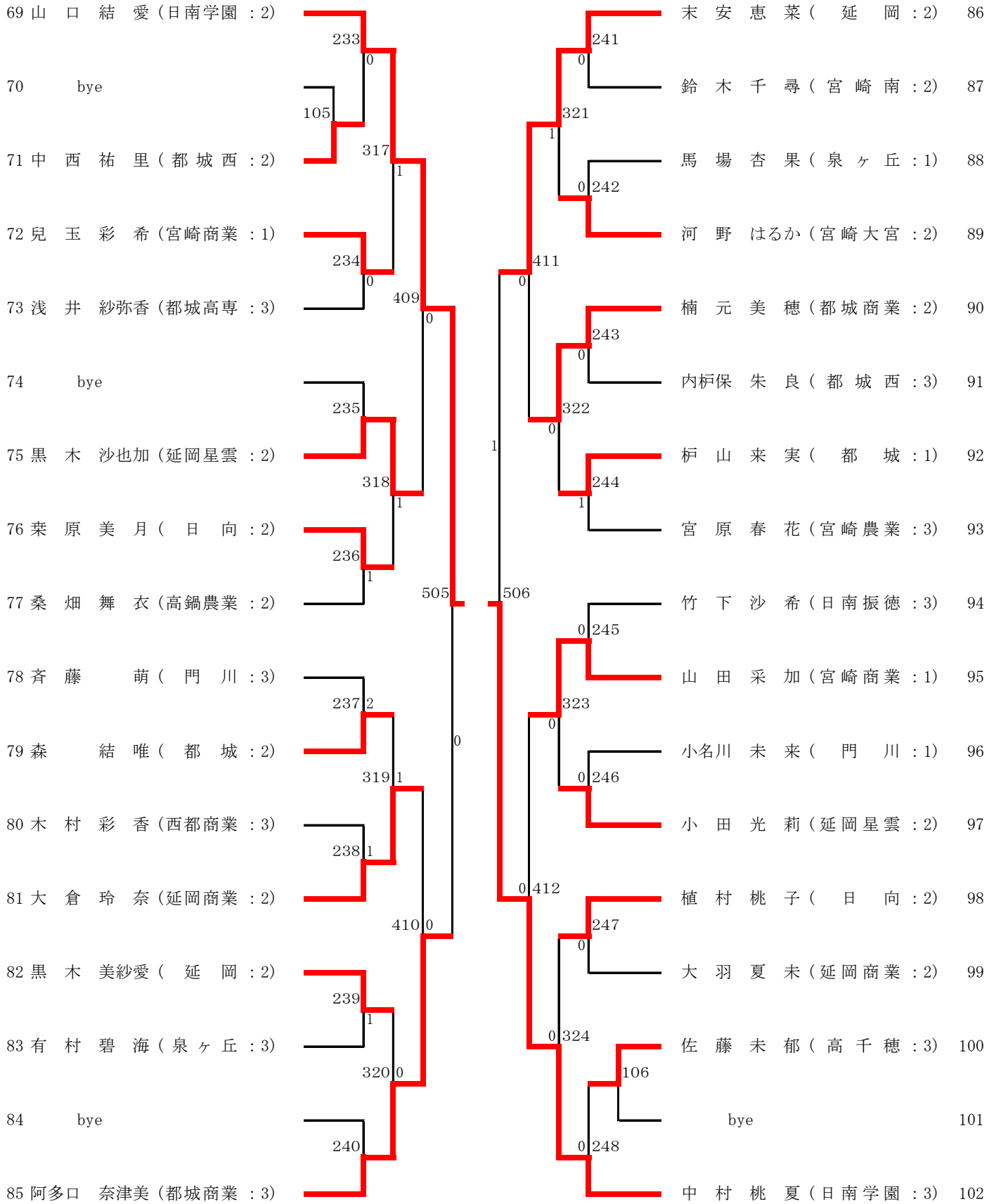

女子シングルス
【ＧＳ４】

５月２８日→　　←　５月２９日　→　　←５月２８日

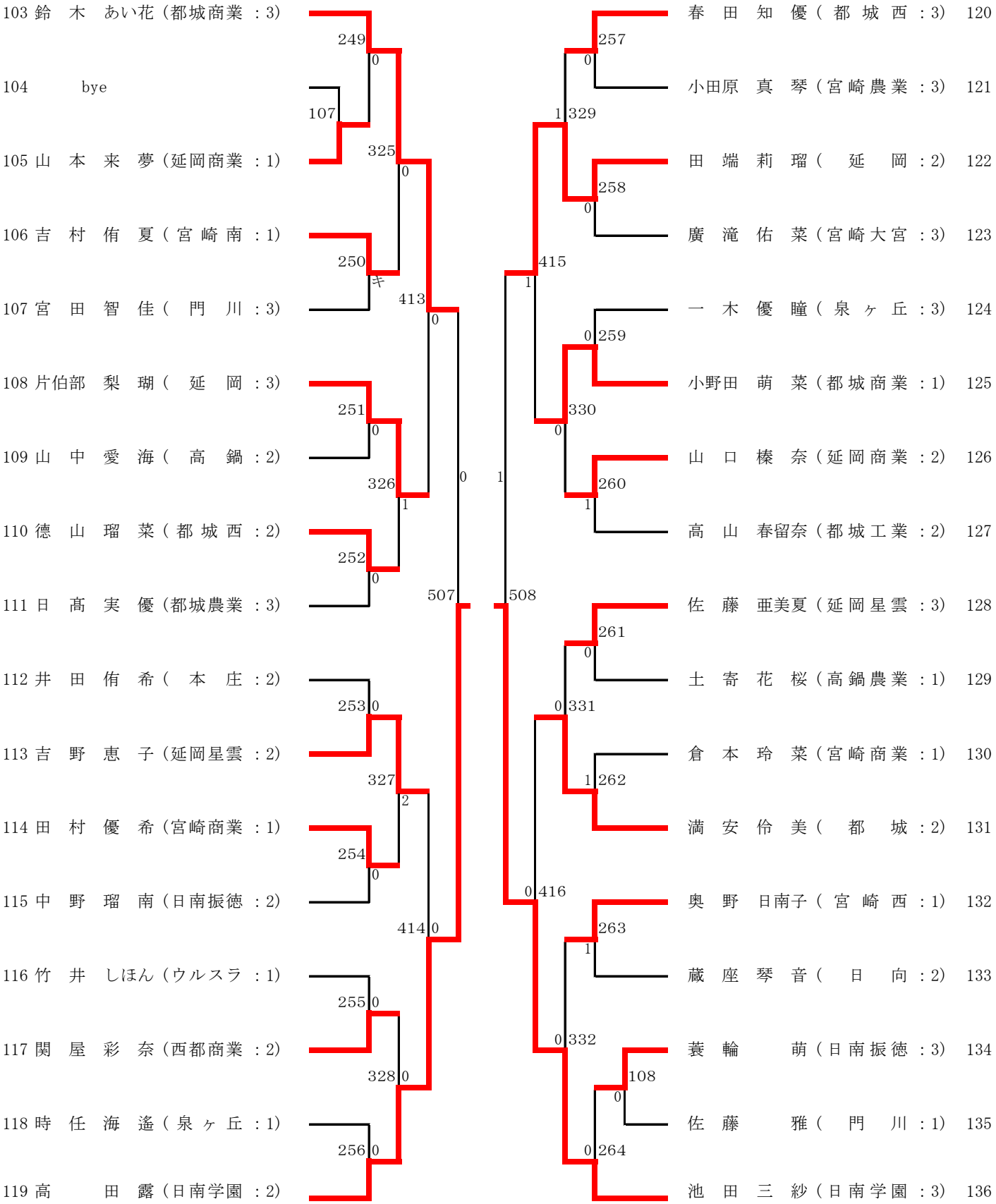

男子ダブルス
【BD1】

5月26日→　　−5月27日−　　←5月26日

1	松下幸也 徳村優汰	（宮崎商業）	201 0
2	温水聖太 兵藤輝来	（高鍋）	101 0
3	蔵満明与 外山輝星	（都城工業）	301 0
4	有川心喜 永山秀道	（都城西）	102 1
5	山之口晃由 内田龍一	（小林秀峰）	202 0
6	廣瀬稜 佐藤欽亮	（延岡）	103 0
7	坊野蓮 池田拓馬	（都城東）	401 0
8	大島怜 髙橋和生	（宮崎西）	203 1
9	窪田翼 北野廉汰	（日南学園）	104 0
10	石川竜大 石川翔大	（佐土原）	302 1
11	小麥田拓海 林誠一	（宮崎工業）	105 0
12	下窪元貴 高橋優太	（日向学院）	204 1
13	河野一晴 古城嘉人	（宮崎大宮）	501 1
14	川﨑剛明 田原光貴	（延岡星雲）	205 1
15	河野紘進 大城琳	（都城）	106 1
16	児玉航季 後藤響	（門川）	303 0
17	成合歩夢 丸山流聖	（妻）	107 1
18	甲斐康平 新田隼生	（日向）	206 0
19	藤崎竜誠 髙柳玲	（都城商業）	108 2
20	西郷隆太郎 大浦勇飛	（泉ヶ丘）	402 0
21	鴨田羽叶 河野滉平	（ウルスラ）	109 0
22	佐藤翔 酒井将考	（延岡商業）	207 2
23	山中佑欣 八久保優斗	（日南振徳）	110 キ
24	後藤智希 六角颯	（延岡工業）	304 0
25	田平丈士 野崎斗馬	（都城農業）	111 1
26	長曽我部一仁 椎葉康陽	（日向工業）	208 0
27	七枝醇至 日野敦	（宮崎南）	

28	黒木隆聖 岩切心乃佑	（延岡工業）	209 0
29	武田翔太郎 黒木佑斗	（妻）	112 0
30	堀昴輔 甲斐彪雅	（門川）	305 1
31	中村駿 冨永輝	（佐土原）	113 2
32	髙嶋晃成 河野諒弥	（高鍋）	210 1
33	上里龍哉 迫慶志郎	（都城）	114 1
34	今村俊太 松葉友輝	（日向学院）	403 0
35	中村紀仁 坊迫優生	（小林秀峰）	115
36	bye		211 0
37	松石和真 清川晃	（宮崎工業）	116 1
38	佐田一真 田村知嵩	（都城西）	306 0
39	西田遙紀 山田駿佑	（延岡星雲）	117 0
40	吉川幸輝 小原佑太	（都城工業）	212 0
41	今村竜 西祐司	（都城商業）	502 0
42	肥田木拓 河内秀太	（延岡）	213 0
43	漆野和輝 左近鉄朗	（宮崎南）	118 0
44	白坂比呂斗 姫田嵩平	（高鍋農業）	307 0
45	戸村奏輝 佐藤尚人	（日向工業）	119 0
46	細川隼 中嶋聖	（宮崎商業）	214 1
47	八久保尚史 和田瑶介	（日南振徳）	404 0
48	松崎俊介 東優汰	（都城農業）	120 0
49	濱崎那由多 岩切太志	（宮崎大宮）	215 0
50	出水大河 末永哲朗	（宮崎西）	121 0
51	野上莉久 堀内勝哉	（宮崎学園）	308 0
52	新田昂生 都甲勇輔	（日向）	122 2
53	恒松泰成 河中孔明	（泉ヶ丘）	216 0
54	浦口耕太郎 浦口健太郎	（日南学園）	

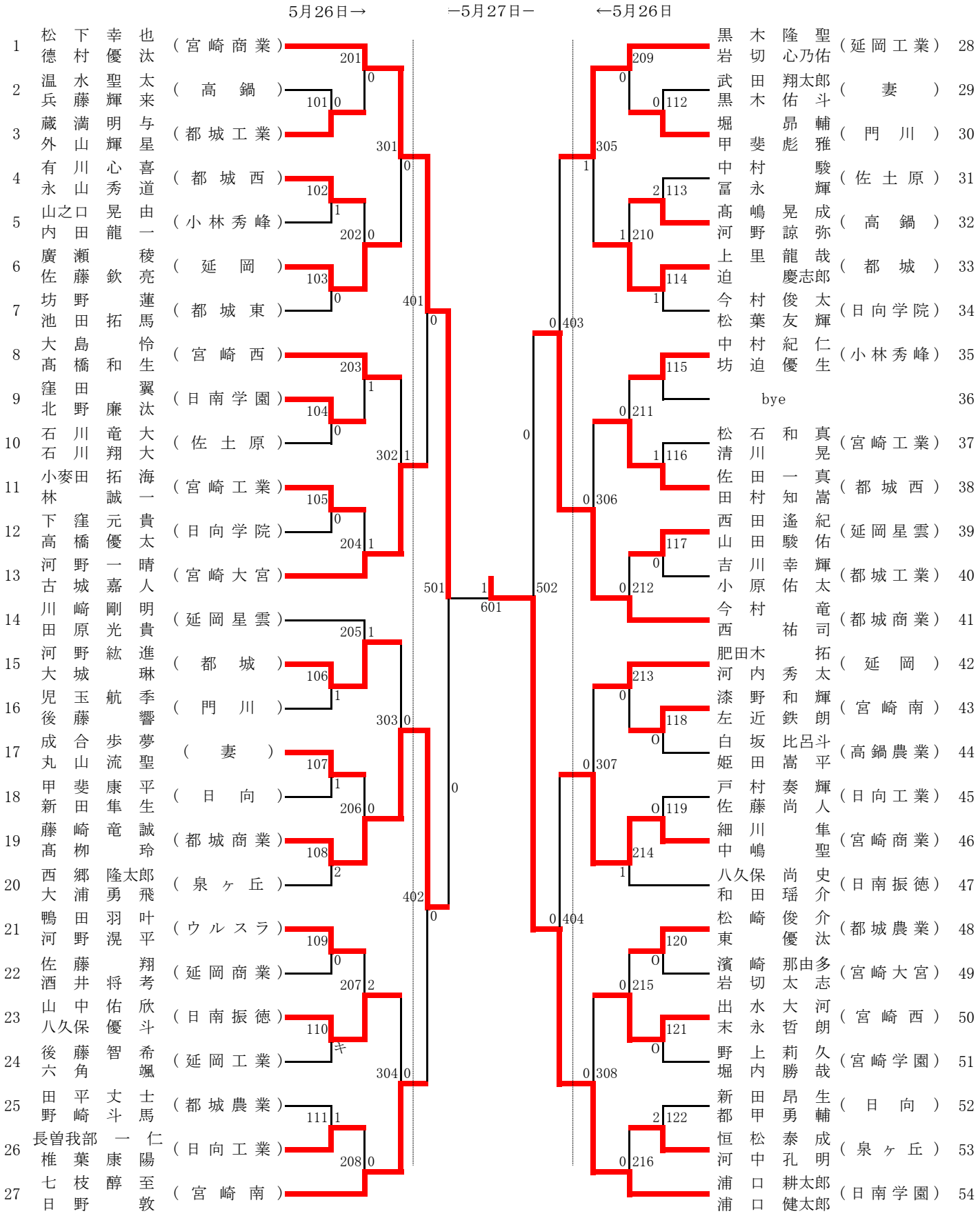

男子ダブルス
【BD2】

5月26日→　　−5月27日−　　←5月26日

55	今山拓巳 立本歩夢	（宮崎商業）	217
56	高野大輝 伊鹿倉巧	（宮崎大宮）	123
57	谷口雄紀 増田圭佑	（日南振徳）	309
58	石黒祥也 太田原朗人	（都城工業）	124
59	鹿島翼 黒木翔	（日向）	218
60	渡部裕貴 西村和人	（延岡）	125
61	中嶽龍乃助 鍛治屋透	（宮崎農業）	405
62	大平勇午 堀吉隆人	（日向工業）	219
63	松崎星矢 小野源太	（都城商業）	126
64	渡邊健太 高寄慎也	（泉ヶ丘）	310
65	清水健太 黒木康平	（佐土原）	127
66	尾辻彗太 田中陽月	（小林秀峰）	220
67	和田雅矢 佐藤亮太	（延岡商業）	503
68	刈念 喜多涼一	（日南学園）	221
69	町川祐紀 門駿多	（日向学院）	128
70	フェレナンド 瀬名波爽空	（都城）	311
71	岩佐康正 西方慈音	（高鍋）	129
72	木下諒吾 松岡翼	（延岡工業）	222
73	bye		130
74	桑畑侑綺 玉城拓海	（宮崎学園）	406
75	中武聖 坂本翔馬	（西都商業・妻）	131
76	石山裕也 原瑠委	（延岡星雲）	223
77	白地準平 山根千拓	（宮崎南）	132
78	岡﨑瑞希 今村飛翔	（都城農業）	312
79	松岡正吾 山元剣泰	（都城西）	133
80	金子颯太郎 浦邊公輔	（宮崎西）	224
81	幣次優真 川端駿	（宮崎工業）	

82	上薗祐也 佐藤一樹	（都城）	225
83	生島政奉 杉尾浩輝	（佐土原）	134
84	川口空悟 岩室風汰	（延岡）	313
85	豊丸雅一 赤星伸馬	（泉ヶ丘）	135
86	吉岡駿 是枝立樹	（宮崎西）	226
87	後藤大輝 森本聖斗	（日南学園）	136
88	黒木駿介 松葉蓮	（門川）	407
89	大久保勇哉 川野隼輝	（都城工業）	137
90	圖師康喜 竹ノ内天太	（宮崎工業）	227
91	椎葉佑希 藤岡伶斗	（延岡星雲）	138
92	岩切剛誠 松尾頼馬	（都城農業）	314
93	武永涼太 杉本駿介	（日南振徳）	139
94	今山鎌泰朗 畦原光之助	（ウルスラ）	228
95	江藤大斗 持原歩武	（延岡工業）	504
96	黒木龍弥 稲田光之介	（西都商業）	229
97	山﨑航 石川大揮	（日向工業）	140
98	中川誠也 今村麟太郎	（都城東）	315
99	新藤裕介 新藤大靖	（宮崎大宮）	141
100	坂本孝太 大久保恭佑	（宮崎商業）	230
101	橋本拓真 井上誉大	（高鍋）	408
102	片田佳希 滝口裕也	（日向）	142
103	古市航希 中村佳太	（宮崎南）	231
104	森重太晴 藤岡晃大	（都城西）	143
105	姫田頌平 西川永遠	（高鍋農業）	316
106	池上慎之助 長谷川右京	（日向学院）	144
107	平野翔一郎 吉川航平	（小林秀峰）	232
108	増田樹 片平康太	（都城商業）	

602

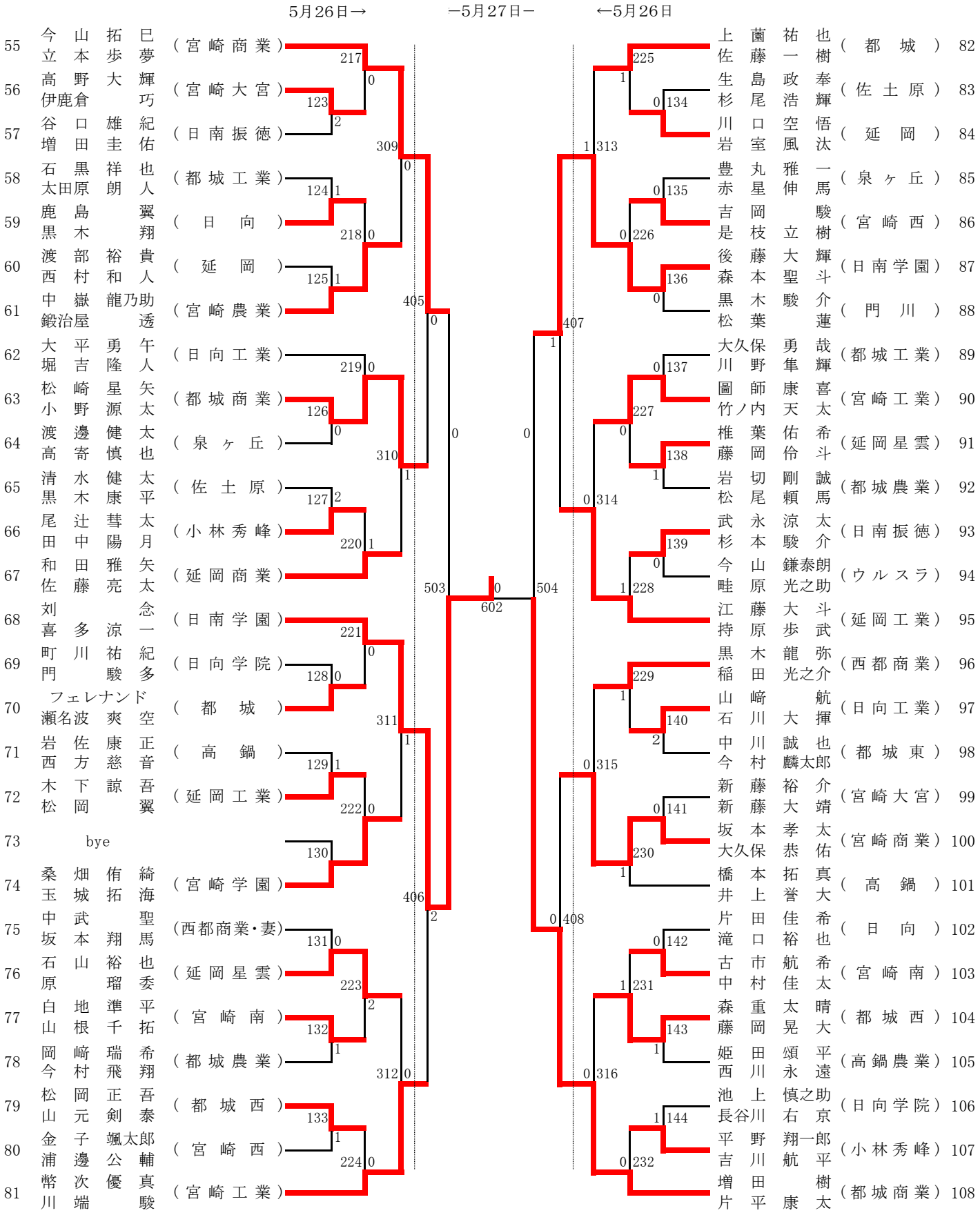

女子ダブルス
【ＧＤ１】

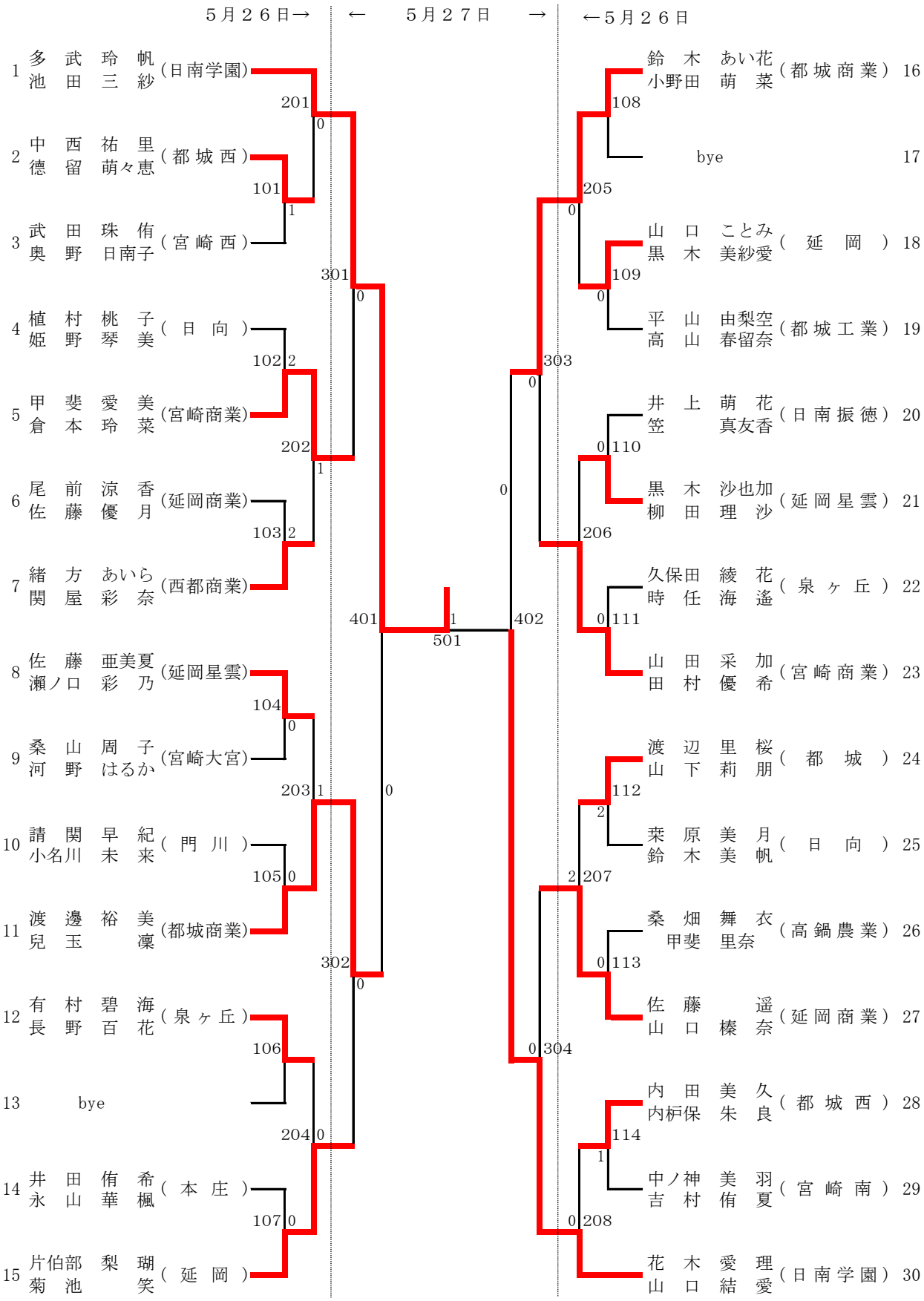

５月２６日→
←　５月２７日　→
←５月２６日
1 多武玲帆 池田三紗 (日南学園)
2 中西祐里 徳留萌々恵 (都城西)
3 武田珠侑 奥野日南子 (宮崎西)
4 植村桃子 姫野琴美 (日向)
5 甲斐愛美 倉本玲菜 (宮崎商業)
6 尾前涼香 佐藤優月 (延岡商業)
7 緒方あいら 関屋彩奈 (西都商業)
8 佐藤亜美夏 瀬ノ口彩乃 (延岡星雲)
9 桑山周子 河野はるか (宮崎大宮)
10 請関早紀 小名川未来 (門川)
11 渡邊裕美 兒玉凜 (都城商業)
12 有村碧海 長野百花 (泉ヶ丘)
13 bye
14 井田侑希 永山華楓 (本庄)
15 片伯部梨瑚 菊池笑 (延岡)
鈴木あい花 小野田萌菜 (都城商業) 16
bye 17
山口ことみ 黒木美紗愛 (延岡) 18
平山由梨空 高山春留奈 (都城工業) 19
井上萌花 笠真友香 (日南振徳) 20
黒木沙也加 柳田理沙 (延岡星雲) 21
久保田綾花 時任海遙 (泉ヶ丘) 22
山田采加 田村優希 (宮崎商業) 23
渡辺里桜 山下莉朋 (都城) 24
桒原美月 鈴木美帆 (日向) 25
桑畑舞衣 甲斐里奈 (高鍋農業) 26
佐藤遥 山口榛奈 (延岡商業) 27
内田美久 内枦保朱良 (都城西) 28
中ノ神美羽 吉村侑夏 (宮崎南) 29
花木愛理 山口結愛 (日南学園) 30
201
101
301
102
202
103
401
501
104
203
105
302
106
204
107
108
205
109
303
110
206
111
402
112
207
113
304
114
208

女子ダブルス
【ＧＤ２】

５月２６日→　←　５月２７日　→　←５月２６日

31 岩切　蛍 / 百武　舞花 （宮崎商業）
32 徳山　瑠菜 / 椎原　希明 （都城西）
33 大羽　夏未 / 松永　愛美 （延岡商業）
34 宮原　春花 / 仙波　明日香 （宮崎農業）
35 川越　詠代 / 田端　莉瑠 （延岡）
36 山下　流和 / 阿多口　奈津美 （都城商業）
37 津曲　美宇 / 鈴木　千尋 （宮崎南）
38 一木　優瞳 / 比嘉　ななみ （泉ヶ丘）
39 小田　光莉 / 吉野　恵子 （延岡星雲）
40 山中　愛海 / 髙木　佳奈 （高鍋）
41 喜納　美月 / 寺坂　璃乃 （日南学園）
42 浅井　紗弥香 / 榎園　りさ子 （都城高専）
43 蔵座　琴音 / 蔵座　初音 （日向）
44 竹下　沙希 / 中野　瑠南 （日南振徳）
45 犬童　千咲 / 満安　伶美 （都城）

46 中馬　佳奈美 / 廣滝　佑菜 （宮崎大宮）
47 斉藤　萌 / 山里　彩華 （門川）
48 森　結唯 / 枦山　来実 （都城）
49 木村　彩香 / 齊藤　もえ （西都商業）
50 栗山　華鈴 / 楠元　美穂 （都城商業）
51 田中　藍果 / 池田　緋子 （日南振徳）
52 渡邊　早紀 / 佐藤　未郁 （高千穂）
53 奈須　椋香 / 大倉　玲奈 （延岡商業）
54 田中　由利香 / 春田　知優 （都城西）
55 末安　恵菜 / 堀野　紋香 （延岡）
56 兒玉　彩希 / 森下　千央 （宮崎商業）
57 馬崎　美穂 / 瀬ノ口　奈月 （延岡星雲）
58 入山　優生 / 竹井　しほん （ウルスラ）
59 馬場　杏果 / 蔵元　朱莉 （泉ヶ丘）
60 中村　桃夏 / 邵　真容 （日南学園）

209 0
115 1
305 2
116 0
210 0
117 0
403 2
502
404 2
118 0
211 1
119 0
306 1 0
120 2
212 0
121 0
122 0
213 2
123 0
307 0
124 0
214 0
125 1
308 0
126 0
215 1
127 0
128 0
216 0

【男子ダブルス】

(1)	松下幸也 徳村優汰	(宮崎商業)
(19)	藤崎竜誠 髙柳玲	(都城商業)
(41)	今村竜 西祐司	(都城商業)
(54)	浦口耕太郎 浦口健太郎	(日南学園)

刘・喜多

(55)	今山拓巳 立本歩夢	(宮崎商業)
(68)	刘念 喜多涼一	(日南学園)
(87)	後藤大輝 森本聖斗	(日南学園)
(108)	増田樹 片平康太	(都城商業)

【準決勝】

(1)	松下幸也 徳村優汰 (宮崎商業)	8 - 11 11 - 4 1 4 - 11 3 8 - 11 -	浦口耕太郎 浦口健太郎 (日南学園)	(54)
(68)	刘念 喜多涼一 (日南学園)	12 - 10 11 - 3 3 11 - 8 0 - -	増田樹 片平康太 (都城商業)	(108)

【決勝】

(54)	浦口耕太郎 浦口健太郎 (日南学園)	11 - 7 8 - 11 1 5 - 11 3 5 - 11 -	刘念 喜多涼一 (日南学園)	(68)

【3位決定戦】

(1)	松下幸也 徳村優汰 (宮崎商業)	6 - 11 11 - 9 3 11 - 7 2 6 - 11 11 - 6	増田樹 片平康太 (都城商業)	(108)

【女子ダブルス】

(1)	多武玲帆 池田三紗	(日南学園)
(11)	渡邊裕美 兒玉凜	(都城商業)
(16)	鈴木あい花 小野田萌菜	(都城商業)
(30)	花木愛理 山口結愛	(日南学園)

多武・池田

(31)	岩切蛍 百武舞花	(宮崎商業)
(44)	犬童千咲 満安伶美	(都城)
(50)	栗山華鈴 楠元美穂	(都城商業)
(60)	中村桃夏 邵真容	(日南学園)

【準決勝】

(1)	多武玲帆 池田三紗 (日南学園)	11 - 5 6 - 11 3 11 - 9 1 11 - 9 -	花木愛理 山口結愛 (日南学園)	(30)
(31)	岩切蛍 百武舞花 (宮崎商業)	9 - 11 11 - 3 2 4 - 11 3 11 - 4 12 - 14	中村桃夏 邵真容 (日南学園)	(60)

【決勝】

(1)	多武玲帆 池田三紗 (日南学園)	11 - 5 11 - 6 3 11 - 9 0 - -	中村桃夏 邵真容 (日南学園)	(60)

【3位決定戦】

(30)	花木愛理 山口結愛 (日南学園)	11 - 3 7 - 11 3 11 - 4 1 11 - 2 -	岩切蛍 百武舞花 (宮崎商業)	(31)