男子ダブルスＡ

	男子ダブルスＡ	伊倉・町田	福島・後藤	河野・東	勝	負	順位
1	伊倉悠太 旭化成 町田拓也 旭化成		3-1	3-1	2	0	1
2	福島航将 カツオカ 後藤裕介 日南卓友	1-3		3-1	1	1	2
3	河野順一 PINMEN 東信寿 JoyOne	1-3	1-3		0	2	3

男子ダブルスＢ

	男子ダブルスＢ　Ａパート	赤澤・山本	野崎・田部	濱崎・神宮	勝	負	順位
1	赤澤一彦 太陽クラブ 山本豊文 太陽クラブ		0-3	3-2	1	1	2
2	野崎一人 さといもUP 田部和宏 さといもUP	3-0		3-1	2	0	1
3	濱崎宏嗣 さといもUP 神宮浩行 アマテラス	2-3	1-3		0	2	3

	男子ダブルスＢ　Ｂパート	大野・山城	長友・蛯原	早川・黒木	山田・野村	勝	負	順位
1	大野哲郎 MTTC 山城直哉 卓球童夢		3-0	3-0	3-0	3	0	1
2	長友政平 アマテラス 蛯原博 Secret	0-3		3-0	3-0	2	1	2
3	早川浩二 太陽クラブ 黒木孝一 太陽クラブ	0-3	0-3		3-0	1	2	3
4	山田浩司 高鍋卓研 野村松之輔 高鍋卓研	0-3	0-3	0-3		0	3	4

男子ダブルスＣ

	男子ダブルスＣ　Ａパート	三島・本田	田中・田中	押方・田口	勝	負	順位
1	三島由嗣 アマテラス 本田健一郎 Secret		3-2	3-0	2	0	1
2	田中猛 カツオカ 田中潤一 カツオカ	2-3		3-0	1	1	2
3	押方彰一 太陽クラブ 田口剛 チーム不土野	0-3	0-3		0	2	3

	男子ダブルスＣ　Ｂパート	古谷・渡邉	矢北・奈須	外薗・藤井	勝	負	順位
1	古谷孝識 リサージュ 渡邉孝浩 リサージュ		1-3	キ	0	1	2
2	矢北由喜生 日向クラブ 奈須裕二 日向クラブ	3-1		キ	1	0	1
3	外薗俊広 JoyOne 藤井伸生 宮崎県庁	キ	キ				

男子ダブルスＤ

	男子ダブルスD	黒木・宮口	下登・岩本	酒井・川口	甲斐・戸髙	澤村・福元	勝	負	順位
1	黒木泰成 紫光クラブ 宮口健嗣 紫光クラブ		3-1	3-2	1-3	2-3	2	2	2
2	下登義克 MTTC 岩本充博 MTTC	1-3		3-0	2-3	3-0	2	2	3
3	酒井陸夫 南郷クラブ 川口一美 南郷クラブ	2-3	0-3		2-3	3-2	1	3	4
4	甲斐勝見 Secret 戸髙九州男 紫光クラブ	3-1	3-2	3-2		3-2	4	0	1
5	澤村明敏 T-ONE 福元悟 カツオカ	3-2	0-3	2-3	2-3		1	3	5

男子ダブルスＥ

	男子ダブルスＥ	西田・野崎	川崎・近間	山下・若松	勝	負	順位
1	西田光徳 江平ピンポン 野崎伸一 江平ピンポン		3-0	3-1	2	0	1
2	川崎保美 JoyOne 近間保二 志和池クラブ	0-3		3-2	1	1	2
3	山下透 日南サクラ 若松茂 南郷クラブ	1-3	2-3		0	2	3

男子３０シングルス

	男子３０　Aパート	山　城	山　本	町　田	福　島	東	勝	負	順位
1	山　城　直　哉　卓　球　童　夢		3−0	3−0	3−0	3−0	4	0	1
2	山　本　豊　文　太　陽　ク　ラ　ブ	0−3		3−1	2−3	3−1	2	2	3
3	町　田　拓　也　旭　　化　　成	0−3	1−3		0−3	3−0	1	3	4
4	福　島　航　将　カ　ツ　オ　カ	0−3	3−2	3−0		3−0	3	1	2
5	東　　信　寿　Ｊ　ｏ　ｙ　Ｏ　ｎ　ｅ	0−3	1−3	0−3	0−3		0	4	5

	男子３０　Bパート	田　中	伊　倉	神　宮	山　田	後　藤	勝	負	順位
1	田　中　潤　一　カ　ツ　オ　カ		3−0	3−1	3−0	3−0	4	0	1
2	伊　倉　悠　太　旭　　化　　成	0−3		3−2	3−0	3−2	3	1	2
3	神　宮　浩　行　ア　マ　テ　ラ　ス	1−3	2−3		3−0	3−0	2	2	3
4	山　田　浩　司　高　鍋　卓　研	0−3	0−3	0−3		0−3	0	4	5
5	後　藤　裕　介　日　南　卓　友	0−3	2−3	0−3	3−0		1	3	4

男子４０シングルス

	男子４０　Cパート	大　野	蛯　原	黒　木	田　口	勝	負	順位
1	大　野　哲　郎　Ｍ　Ｔ　Ｔ　Ｃ		3−0	3−0	3−0	3	0	1
2	蛯　原　　博　Ｓ　ｅ　ｃ　ｒ　ｅ　ｔ	0−3		3−1	3−1	2	1	2
3	黒　木　孝　一　太　陽　ク　ラ　ブ	0−3	1−3		3−0	1	2	3
4	田　口　　剛　チ　ー　ム　不　土　野	0−3	1−3	0−3		0	3	4

	男子４０　Dパート	濱　崎	長　友	赤　澤	河　野	勝	負	順位
1	濱　崎　宏　嗣　さ　と　い　も　Ｕ　Ｐ		3−2	3−1	3−0	3	0	1
2	長　友　政　平　ア　マ　テ　ラ　ス	2−3		3−0	3−0	2	1	2
3	赤　澤　一　彦　太　陽　ク　ラ　ブ	1−3	0−3		3−0	1	2	3
4	河　野　順　一　Ｐ　Ｉ　Ｎ　Ｍ　Ｅ　Ｎ	0−3	0−3	0−3		0	3	4

男子Ｈ６０シングルス

1	澤　村　明　敏　　Ｔ−ＯＮＥ	1	黒　木　泰　成　　紫光クラブ	2

男子５０シングルス

	男子５０　Aパート	外　薗	三　島	矢　北	勝	負	順位
1	外　薗　俊　広 Ｊｏｙ Ｏｎｅ		3-1	3-1	2	0	1
2	三　島　由　嗣 アマテラス	1-3		3-1	1	1	2
3	矢　北　由喜生 日向クラブ	1-3	1-3		0	2	3

	男子５０　Bパート	宮　口	古　谷	奈　須	勝	負	順位
1	宮　口　健　嗣 紫光クラブ		3-0	2-3	1	1	2
2	古　谷　孝　識 リサージュ	0-3		0-3	0	2	3
3	奈　須　裕　二 日向クラブ	3-2	3-0		2	0	1

	男子５０　Cパート	川　口	押　方	藤　井	勝	負	順位
1	川　口　一　美 南郷クラブ		3-0	キ	1	0	1
2	押　方　彰　一 太陽クラブ	0-3		キ	0	1	2
3	藤　井　伸　生 宮崎県庁	キ	キ				

	男子５０　Dパート	戸　髙	本　田	早　川	登　坂	勝	負	順位
1	戸　髙　九州男 紫光クラブ		3-2	3-0	3-0	3	0	1
2	本　田　健一郎 Ｓｅｃｒｅｔ	2-3		3-0	3-0	2	1	2
3	早　川　浩　二 太陽クラブ	0-3	0-3		1-3	0	3	4
4	登　坂　　学 トミシマ	0-3	0-3	3-1		1	2	3

男子Ｌ６０シングルス

	男子Ｌ６０	田　中	白　土	福　元	若　松	勝	負	順位
1	田　中　　猛 カツオカ		3-0	3-0	3-0	3	0	1
2	白　土　　聡 アマテラス	0-3		2-3	3-0	1	2	3
3	福　元　　悟 カツオカ	0-3	3-2		3-0	2	1	2
4	若　松　　茂 南郷クラブ	0-3	0-3	0-3		0	3	4

男子Ｌ７０シングルス

	男子Ｌ７０	酒　井	近　間	川　﨑	野　﨑	西　田	勝	負	順位
1	酒　井　睦　夫 南郷クラブ		3-0	3-1	3-2	0-3	3	1	2
2	近　間　保　二 志和池クラブ	0-3		3-0	2-3	0-3	1	3	4
3	川　﨑　保　美 Ｊｏｙ Ｏｎｅ	1-3	0-3		0-3	0-3	0	4	5
4	野　﨑　伸　一 江平ピンポン	2-3	3-2	3-0		1-3	2	2	3
5	西　田　光　徳 江平ピンポン	3-0	3-0	3-0	3-1		4	0	1

男子Ｈ７０

H70	山　下　　透	日南サクラ

女子ダブルスＡ・Ｂ

	女子ダブルスＡ・Ｂ	片山・甲斐	宮田・田中	高橋・黒木	下登・白土	勝	負	順位
1A	片山 麻沙美 MTTC 甲斐 美奈子 MTTC		3-0	3-0	3-1	3	0	1
2B	宮田 梢 カツオカ 田中 尚子 カツオカ	0-3		3-0	3-0	2	1	2
3B	高橋 良奈 太陽クラブ 黒木 明美 太陽クラブ	0-3	0-3		3-0	1	2	3
4B	下登 民子 のぎく 白土 しおみ 大塚サクラ	1-3	0-3	0-3		0	3	4

女子ダブルスＣ

	女子ダブルスＣ	小玉・矢野	宮越・日野	下永・安藤	松尾・中村	宮内・松﨑	勝	負	順位
1	小玉 美穂 ぱんぷきん 矢野 美穂 ぱんぷきん		3-1	0-3	3-0	3-0	3	1	1
2	宮越 由里 ふきのとう 日野 仁美 ふきのとう	1-3		3-1	3-0	3-1	3	1	2
3	下永 ひとみ のぎく 安藤 真智子 のぎく	3-0	1-3		2-3	1-3	1	3	5
4	松尾 慶子 ふきのとう 中村 まさ子 ふきのとう	0-3	0-3	3-2		3-2	2	2	3
5	宮内 順子 のぎく 松﨑 晴香 のぎく	0-3	1-3	3-1	2-3		1	3	4

女子ダブルスＤ

	女子ダブルスＤ　Ａパート	佐伯・御手洗	尾辻・坂田	吉越・橋元	勝	負	順位
1	佐伯 範子 ふきのとう 御手洗 明子 ハピネス		1-3	3-1	1	1	2
2	尾辻 良子 ぱんぷきん 坂田 敏子 ぱんぷきん	3-1		3-0	2	0	1
3	吉越 芳子 のぎく 橋元 久美子 のぎく	1-3	0-3		0	2	3

	女子ダブルスＤ　Ｂパート	岡崎・川田	筒井・一政	甲斐・堀田	竹田・永山	勝	負	順位
1	岡崎 恵 のぎく 川田 月子 のぎく		0-3	2-3	3-0	1	2	3
2	筒井 静代 こでまり 一政 祐子 こでまり	3-0		0-3	3-0	2	1	2
3	甲斐 柳子 ハピネス 堀田 弘子 日向ママ	3-2	3-0		3-1	3	0	1
4	竹田 三加代 ぱんぷきん 永山 悦子 ぱんぷきん	0-3	0-3	1-3		0	3	4

女子ダブルスＥ

	女子ダブルスＥ　Ａパート	吉田・松田	川原・三原	川並・田中	萩森・井上	勝	負	順位
1	吉田文江 ハピネス 松田和美 ハピネス		3-0	3-0	3-0	3	0	1
2	川原康子 太陽クラブ 三原文子 太陽クラブ	0-3		3-1	3-0	2	1	2
3	川並満州子 Ｔ－ＯＮＥ 田中幸子 Ｔ－ＯＮＥ	0-3	1-3		3-0	1	2	3
4	萩森由紀子 大塚サクラ 井上啓子 たんぽぽ	0-3	0-3	0-3		0	3	4

	女子ダブルスＥ　Ｂパート	桑原・澤村	日髙・外山	中津・坂元	甲斐・山口	勝	負	順位
1	桑原加代子 Ｔ－ＯＮＥ 澤村和子 Ｔ－ＯＮＥ		1-3	0-3	1-3	0	3	4
2	日髙文 ぱんぷきん 外山三重子 ぱんぷきん	3-1		2-3	3-1	2	1	2
3	中津孝子 おびすぎ 坂元かおる おびすぎ	3-0	3-2		0-3	2	1	3
4	甲斐玉枝 太陽クラブ 山口ますみ 太陽クラブ	3-1	1-3	3-0		2	1	1

女子３０シングルス

1	甲斐　美奈子　ＭＴＴＣ	0	吉川　彩子　高鍋卓研	2

女子４０シングルス

1	中島　由岐子　日向ママ	2	松﨑　晴香　のぎく	2

女子５０シングルス

	女子５０　Ａパート	日　野	高　橋	矢　野	田　中	松　井	勝	負	順位
1	日　野　仁　美 ふきのとう		1-3	3-0	3-1	3-0	3	1	2
2	高　橋　良　奈 太陽クラブ	3-1		3-1	3-0	3-0	4	0	1
3	矢　野　美　保 ぱんぷきん	0-3	1-3		2-3	3-1	1	3	4
4	田　中　尚　子 カツオカ	1-3	0-3	3-2		3-0	2	2	3
5	松　井　祥　子 華菜クラブ	0-3	0-3	1-3	0-3		0	4	5

	女子５０　Ｂパート	安藤	永井	白土	中村	黒木	木島	勝	負	順位
1	安　藤　真智子 のぎく		1-3	1-3	3-0	3-1	3-0	3	2	3
2	永　井　潤　子 日向ママ	3-1		3-0	3-0	3-0	3-0	5	0	1
3	白　土　しおみ 大塚サクラ	3-1	0-3		3-2	3-0	3-0	4	1	2
4	中　村　まさ子 ふきのとう	0-3	0-3	2-3		3-0	3-0	2	3	4
4	黒　木　明　美 太陽クラブ	1-3	0-3	0-3	0-3		3-0	1	4	5
5	木　島　直　美 NEXTK	0-3	0-3	0-3	0-3	0-3		0	5	6

女子Ｌ６０シングルス

	女子Ｌ６０　Ａパート	小　玉	下　永	佐　伯	竹　田	下　登	勝	負	順位
1	小　玉　美　穂 ぱんぷきん		3-1	3-1	3-1	3-0	4	0	1
2	下　永　ひとみ のぎく	1-3		3-1	3-1	3-2	3	1	2
3	佐　伯　範　子 ふきのとう	1-3	1-3		3-1	3-0	2	2	3
4	竹　田　三加代 ぱんぷきん	1-3	1-3	1-3		3-2	1	3	4
5	下　登　民　子 のぎく	0-3	2-3	0-3	2-3		0	4	5

	女子Ｌ６０　Ｂパート	坂　田	甲　斐	川　田	橋　元	宮　内	勝	負	順位
1	坂　田　敏　子 ぱんぷきん		1-3	3-1	3-0	3-1	3	1	2
2	甲　斐　柳　子 ハピネス	3-1		3-1	3-0	3-0	4	0	1
3	川　田　月　子 のぎく	1-3	1-3		3-0	3-0	2	2	3
4	橋　元　久美子 のぎく	0-3	0-3	0-3		1-3	0	4	5
5	宮　内　順　子 のぎく	1-3	0-3	0-3	3-1		1	3	4

女子Ｈ６０シングルス

	女子Ｈ６０　Ａパート	一　政	堀　田	岡　崎	山　口	田　中	勝	負	順位
1	一　政　祐　子　こ　で　ま　り		1−3	3−1	3−0	3−1	3	1	2
2	堀　田　弘　子　日　向　マ　マ	3−1		3−2	3−1	3−0	4	0	1
3	岡　崎　　恵　の　ぎ　く	1−3	2−3		3−1	3−0	2	2	3
4	山　口　ますみ　太　陽　ク　ラ　ブ	0−3	1−3	1−3		3−2	1	3	4
5	田　中　幸　子　Ｔ　−　Ｏ　Ｎ　Ｅ	1−3	0−3	0−3	2−3		0	4	5

	女子Ｈ６０　Ｂパート	松　田	筒　井	吉　越	澤　村	坂　元	勝	負	順位
1	松　田　和　美　ハ　ピ　ネ　ス		3−1	3−0	3−0	3−0	4	0	1
2	筒　井　静　代　こ　で　ま　り	1−3		3−0	3−2	3−1	3	1	2
3	吉　越　芳　子　の　ぎ　く	0−3	0−3		3−1	0−3	1	3	4
4	澤　村　和　子　Ｔ　−　Ｏ　Ｎ　Ｅ	0−3	2−3	1−3		0−3	0	4	5
5	坂　元　かおる　お　び　す　ぎ	0−3	1−3	3−0	3−0		2	2	3

女子Ｌ７０シングルス

	女子Ｌ７０　Ａパート	桑　原	日　高	三　原	萩　森	勝	負	順位
1	桑　原　加代子　Ｔ　−　Ｏ　Ｎ　Ｅ		2−3	3−0	3−0	2	1	2
2	日　高　　文　ぱ　ん　ぷ　き　ん	3−2		3−0	3−2	3	0	1
3	三　原　文　子　太　陽　ク　ラ　ブ	0−3	0−3		3−0	1	2	3
4	萩　森　由紀子　大　塚　サ　ク　ラ	0−3	2−3	0−3		0	3	4

	女子Ｌ７０　Ｂパート	永　山	入　田	外　山	井　上	勝	負	順位
1	永　山　悦　子　ぱ　ん　ぷ　き　ん		3−0	1−3	3−0	2	1	2
2	入　田　トミ子　ふ　き　の　と　う	0−3		0−3	3−0	1	2	3
3	外　山　三重子　ぱ　ん　ぷ　き　ん	3−1	3−0		3−0	3	0	1
4	井　上　啓　子　た　ん　ぽ　ぽ	0−3	0−3	0−3		0	3	4

女子Ｈ７０・８０シングルス

	女子Ｈ７０・８０	中　津	川　原	川　並	甲　斐	勝	負	順位
1	中　津　孝　子　お　び　す　ぎ		3−0	3−0	3−1	3	0	1
2	川　原　康　子　太　陽　ク　ラ　ブ	0−3		3−0	3−0	2	1	2
3	川　並　満州子　Ｔ　−　Ｏ　Ｎ　Ｅ	0−3	0−3		3−0	1	2	3
80	甲　斐　玉　枝　太　陽　ク　ラ　ブ	1−3	0−3	0−3		0	3	4

男子３０シングルス　順位決定戦

A1	田中(KATSUOKA)	1	3	山城(卓球童夢)	B1
A2	福島(KATSUOKA)	3	2	伊倉(旭化成)	B2
A3	山本(太陽クラブ)	0	3	神宮(アマテラス)	B3
A4	町田(旭化成)	3	0	後藤(日南卓友)	B4

男子４０シングルス　順位決定戦

A1	大野(MTTC)	3	0	濱崎(さといもUP)	B1
A2	蛯原(secret)	1	3	長友(アマテラス)	B2
A3	黒木(太陽クラブ)	1	3	赤澤(太陽クラブ)	B3
A4	田口(チーム不土野)	3	0	河野(PINMEN)	B4

男子５０シングルス　順位決定戦

1位トーナメント

			戸髙(紫光クラブ)				
A1	外薗(JoyOne)	0	3	2	0	川口(南郷クラブ)	C1
D1	戸髙(紫光クラブ)					奈須(日向クラブ)	B1

2位トーナメント

			宮口(紫光クラブ)				
A2	三島(アマテラス)	0	1	3	1	押方(太陽クラブ)	C2
D2	本田(secret)					宮口(紫光クラブ)	B2

男子ダブルスＢ　決勝トーナメント

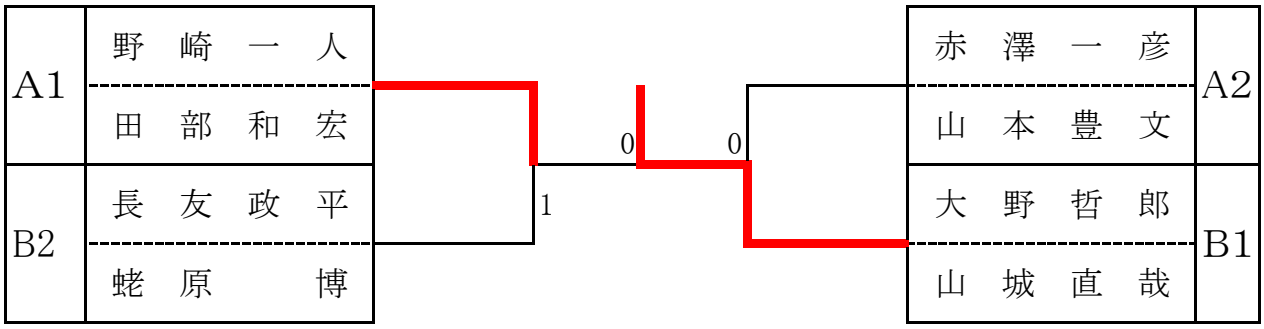

男子ダブルスＣ　決勝トーナメント

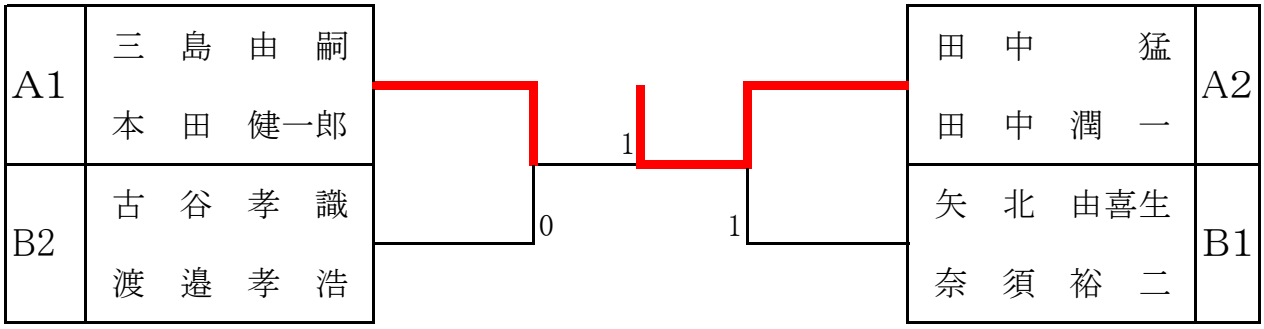

女子５０シングルス　順位決定戦

A1	高橋（太陽クラブ）	3	2	永井（日向ママ）	B1
A2	日野（ふきのとう）	キ		白土（大塚サクラ）	B2
A3	田中（KATSUOKA）	3	2	安藤（のぎく）	B3
A4	矢野（ぱんぷきん）	3	1	中村（ふきのとう）	B4

女子Ｌ６０シングルス　順位決定戦

A1	小玉（ぱんぷきん）	1		甲斐（ハピネス）	B1
A2	下永（のぎく）	2		坂田（ぱんぷきん）	B2
A3	佐伯（ふきのとう）	2		川田（のぎく）	B3
A4	竹田（ぱんぷきん）	0	3	宮内（のぎく）	B4

女子Ｈ６０シングルス　順位決定戦

A1	堀田（日向ママ）	2	3	松田（ハピネス）	B1
A2	一政（こでまり）	3	1	筒井（こでまり）	B2
A3	岡崎（のぎく）	3	0	坂元（おびすぎ）	B3
A4	山口（太陽クラブ）	2	3	吉越（のぎく）	B4

女子Ｌ７０シングルス　順位決定戦

A1	日髙（ぱんぷきん）	2		外山（ぱんぷきん）	B1
A2	桑原（T-ONE）	0		永山（ぱんぷきん）	B2
A3	三原（太陽クラブ）		0	入田（ふきのとう）	B3
A4	萩森（大塚サクラ）		0	井上（たんぽぽ）	B4

女子ダブルスＤ　決勝トーナメント

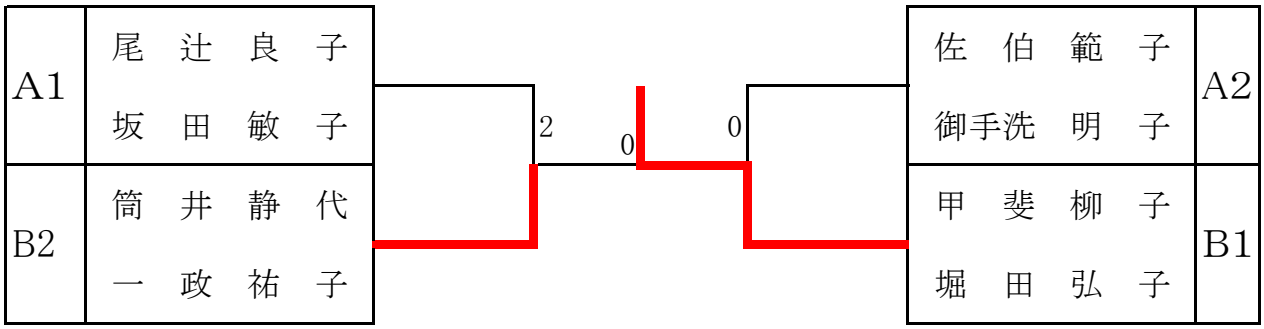
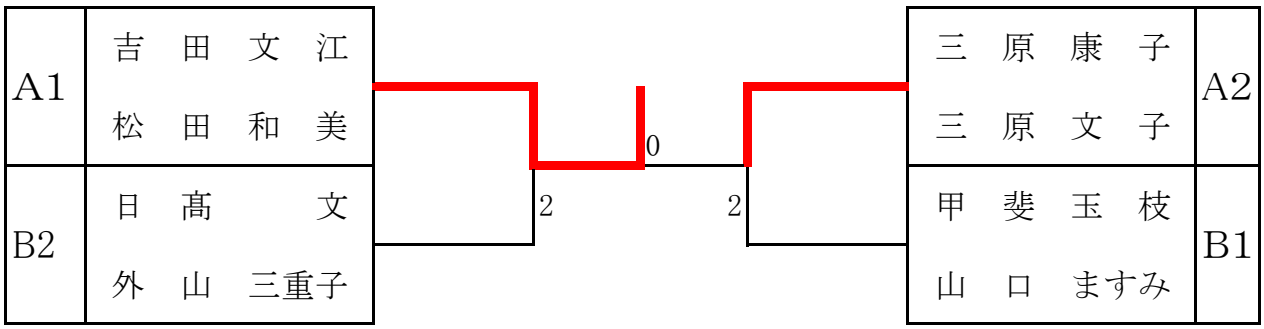
女子ダブルスＥ　決勝トーナメント