令和4年度　宮崎県高等学校新人体育大会　第67回卓球競技優勝

令和4年10月29日（土）～31日（月）
会　場　：　宮　崎　県　体　育　館

【学校対抗】

男子優勝：都城商業（通算7回）

女子優勝：日南学園（28回連続　通算30回）

【ダブルス】

男子優勝：黒木・坂元組（都城商業）

女子優勝：田中・新井組（日南学園）

【シングルス】

男子優勝：遲　　昊文（日南学園）

女子優勝：田中　なつみ（日南学園）

男子学校対抗　予選リーグ
【ＢＴ】

Aパート			日南学園	延岡商業	宮崎西	勝数	負数	順位
1	①	日南学園		3-1	3-1	2	0	1
2	②	延岡商業	1-3		0-3	0	2	3
3	③	宮崎西	1-3	3-0		1	1	2

Bパート			都城商業	宮崎農業	妻	勝数	負数	順位
4	①	都城商業		3-0	3-0	2	0	1
5	②	宮崎農業	0-3		0-3	0	2	3
6	③	妻	0-3	3-0		1	1	2

Cパート			宮崎商業	日南振徳	延岡	勝数	負数	順位
7	①	宮崎商業		3-0	3-0	2	0	1
8	②	日南振徳	0-3		0-3	0	2	3
9	③	延岡	0-3	3-0		1	1	2

Dパート			延岡工業	都城工業	佐土原	勝数	負数	順位
10	①	延岡工業		0-3	3-0	1	1	2
11	②	都城工業	3-0		3-0	2	0	1
12	③	佐土原	0-3	0-3		0	2	3

Eパート			宮崎大宮	日向	都城農業	聖心ウルスラ	勝数	負数	順位
13	①	宮崎大宮		3-1	3-0	3-0	3	0	1
14	②	日向	1-3		3-2	3-0	2	1	2
15	③	都城農業	0-3	2-3		3-0	1	2	3
16	④	聖心ウルスラ	0-3	0-3	0-3		0	3	4

Fパート			宮崎工業	宮崎南	日向学院	門川	勝数	負数	順位
17	①	宮崎工業		3-0	3-0		3	0	1
18	②	宮崎南	0-3		3-0		2	1	2
19	③	日向学院	0-3	0-3			1	2	3
~~20~~	~~④~~	~~門川~~					キ	キ	キ

男子学校対抗　決勝トーナメント
【BT】

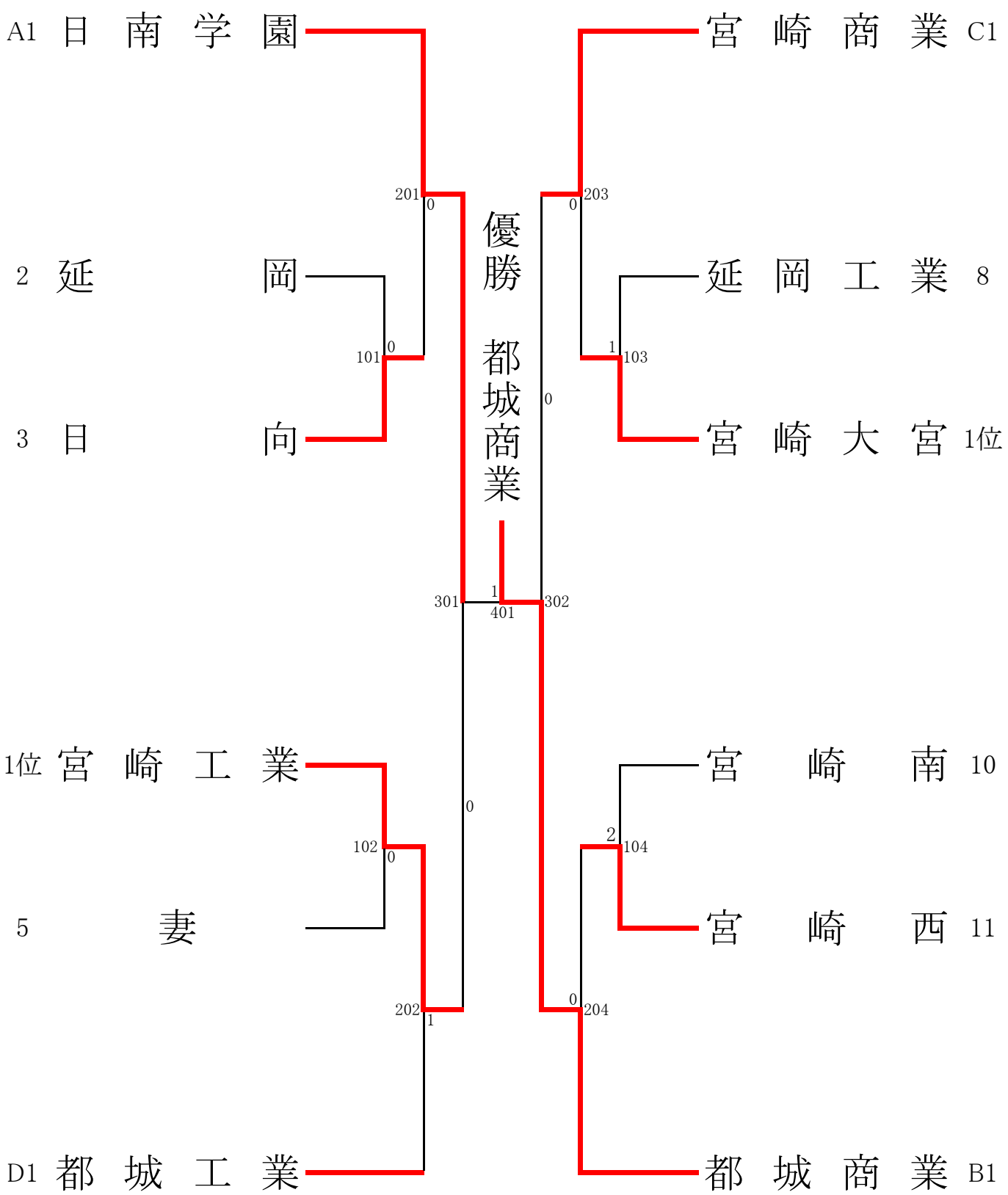

３位決定戦

宮崎工業　0　-　3　宮崎商業

令和4年度　宮崎県高等学校新人体育大会　第67回卓球競技
日程:2022/10/29～31@宮崎県体育館

女子学校対抗　予選リーグ
【ＧＴ】

Aパート			日南学園	都城西	延岡	日向	勝数	負数	順位
1	①	日南学園		3-0	3-0	3-0	3	0	1
2	②	都城西	0-3		0-3	2-3	0	3	4
3	③	延岡	0-3	3-0		3-0	2	1	2
4	④	日向	0-3	3-2	0-3		1	2	3

Bパート			宮崎商業	妻	門川	日南振徳	勝数	負数	順位
5	①	宮崎商業		3-0	3-0	3-0	3	0	1
6	②	妻	0-3		3-1	3-0	2	1	2
7	③	門川	0-3	1-3		3-1	1	2	3
8	④	日南振徳	0-3	0-3	1-3		0	3	4

Cパート			延岡星雲	都城商業	宮崎南	延岡商業	勝数	負数	順位
9	①	延岡星雲		0-3	1-3	1-3	0	3	4
10	②	都城商業	3-0		3-1	3-0	3	0	1
11	③	宮崎南	3-1	1-3		3-0	2	1	2
12	④	延岡商業	3-1	0-3	0-3		1	2	3

Dパート			宮崎大宮	都城泉ヶ丘	宮崎西	日向学院	勝数	負数	順位
13	①	宮崎大宮		0-3	3-0	3-1	2	1	2
14	②	都城泉ヶ丘	3-0		3-0	3-0	3	0	1
15	③	宮崎西	0-3	0-3		1-3	0	3	4
16	④	日向学院	1-3	0-3	3-1		1	2	3

女子学校対抗　決勝トーナメント
【ＧＴ】

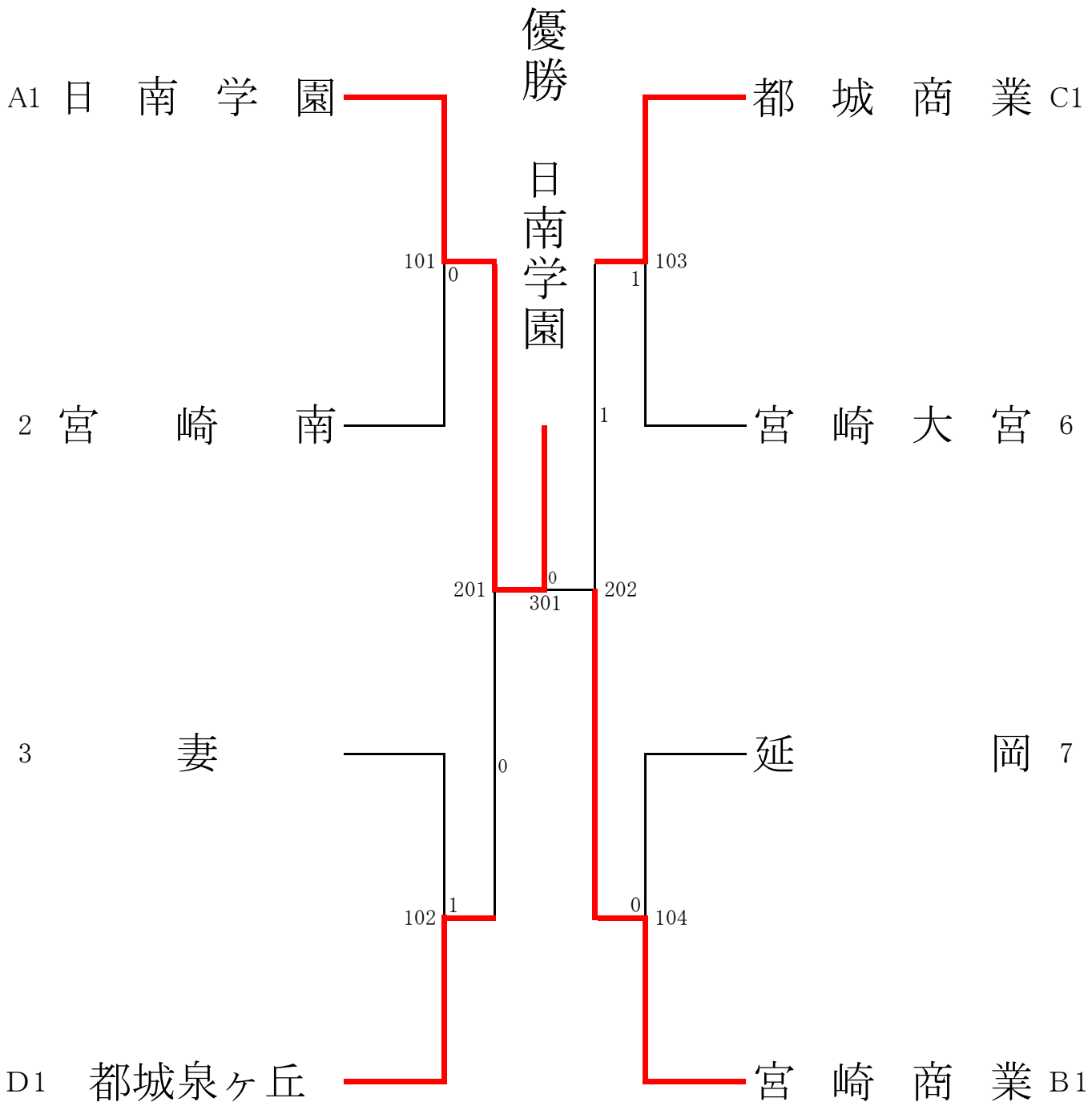

３位決定戦

都城泉ヶ丘　1　-　3　都城商業

令和4年度　宮崎県高等学校新人体育大会　第67回卓球競技
日程:2022/10/29～31@宮崎県体育館

【男子ダブルス】

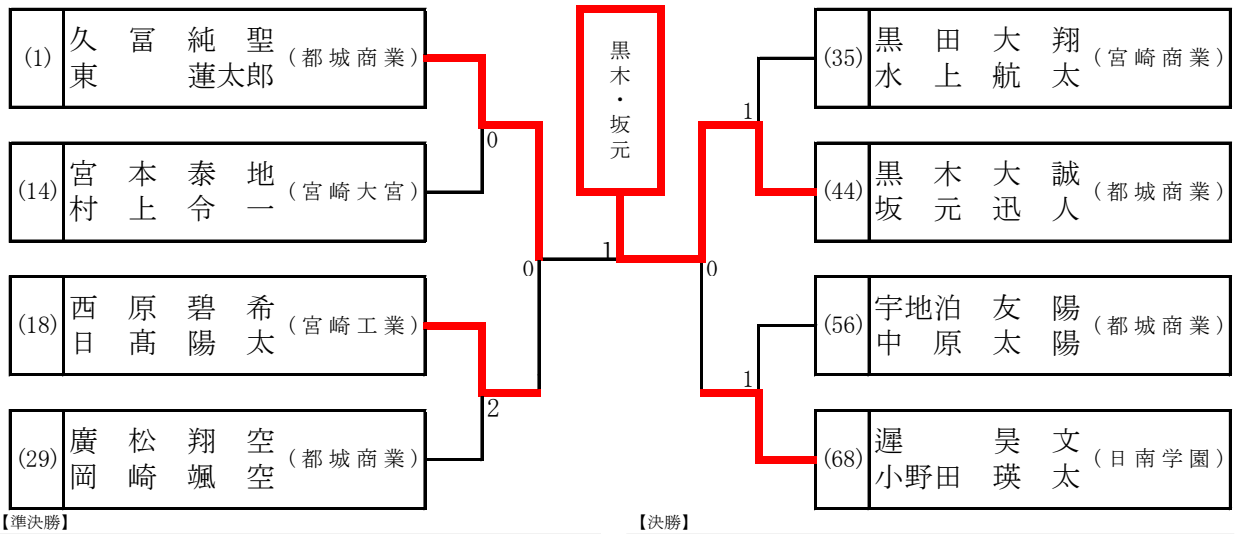

【準決勝】

(1)	久冨純聖 東蓮太郎 (都城商業)	3	11 − 4 11 − 5 11 − 7	0	西原碧希 日髙陽太 (宮崎工業) (18)
(44)	黒木大誠 坂元迅人 (都城商業)	3	12 − 10 11 − 8 11 − 8	0	遅昊文 小野田瑛太 (日南学園) (68)

【決勝】

(1)	久冨純聖 東蓮太郎 (都城商業)	1	11 − 8 8 − 11 5 − 11 8 − 11	3	黒木大誠 坂元迅人 (都城商業) (44)

【女子ダブルス】

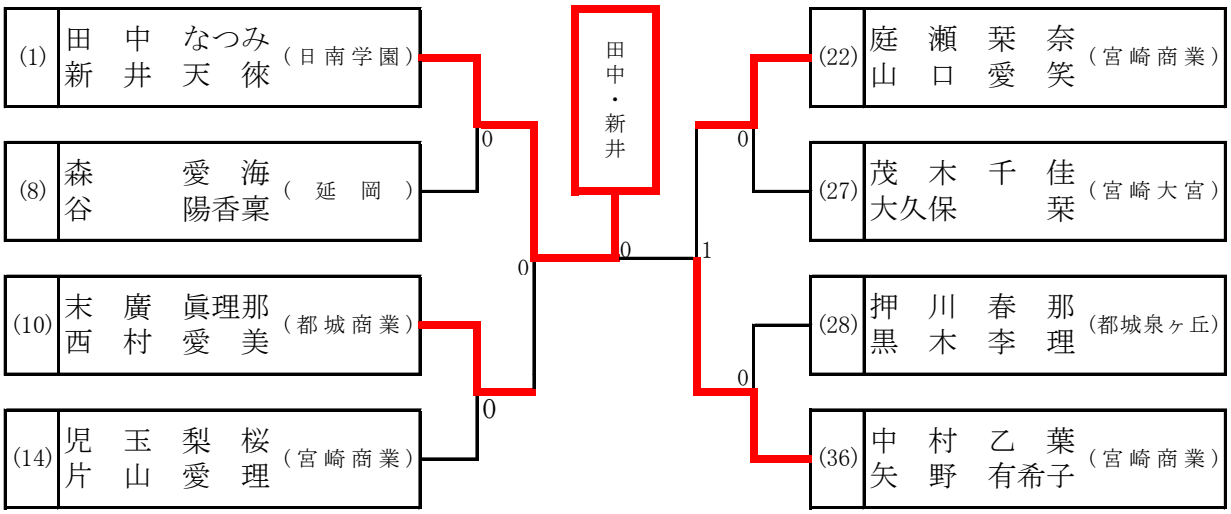

【準決勝】

(1)	田中なつみ 新井天徠 (日南学園)	3	11 − 7 11 − 7 11 − 8	0	末廣眞理那 西村愛美 (都城商業) (10)
(22)	庭瀬栞奈 山口愛笑 (宮崎商業)	1	5 − 11 2 − 11 12 − 10 1 11	3	中村乙葉 矢野有希子 (宮崎商業) (36)

【決勝】

(1)	田中なつみ 新井天徠 (日南学園)	3	11 − 3 12 − 10 11 − 8 −	0	中村乙葉 矢野有希子 (宮崎商業) (36)

令和4年度　宮崎県高等学校新人体育大会　第67回卓球競技
日程:2022/10/29〜31@宮崎県体育館

男子ダブルス
【ＢＤ１】

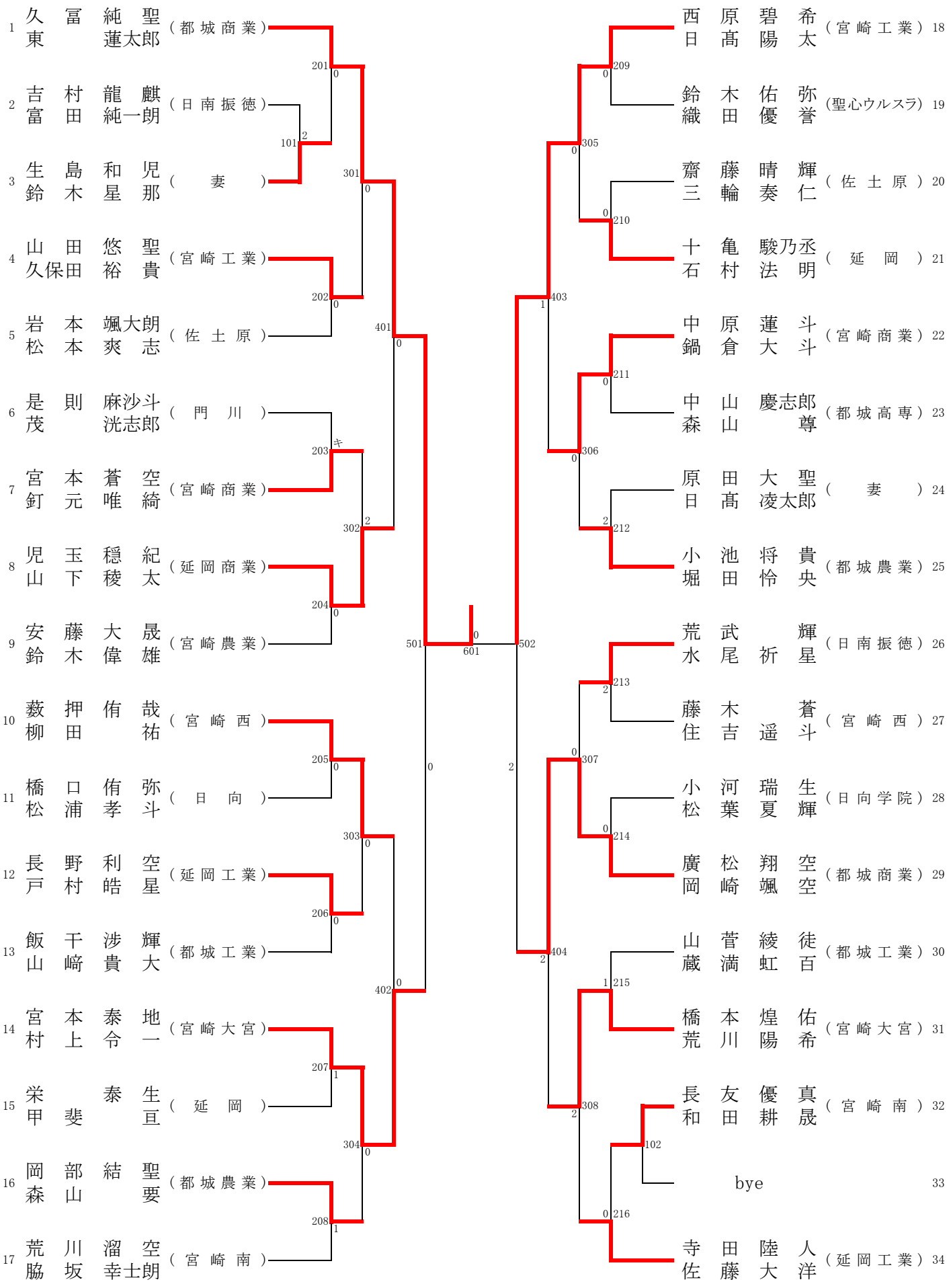

令和4年度　宮崎県高等学校新人体育大会　第67回卓球競技
日程:2022/10/29～31@宮崎県体育館

男子ダブルス
【ＢＤ２】

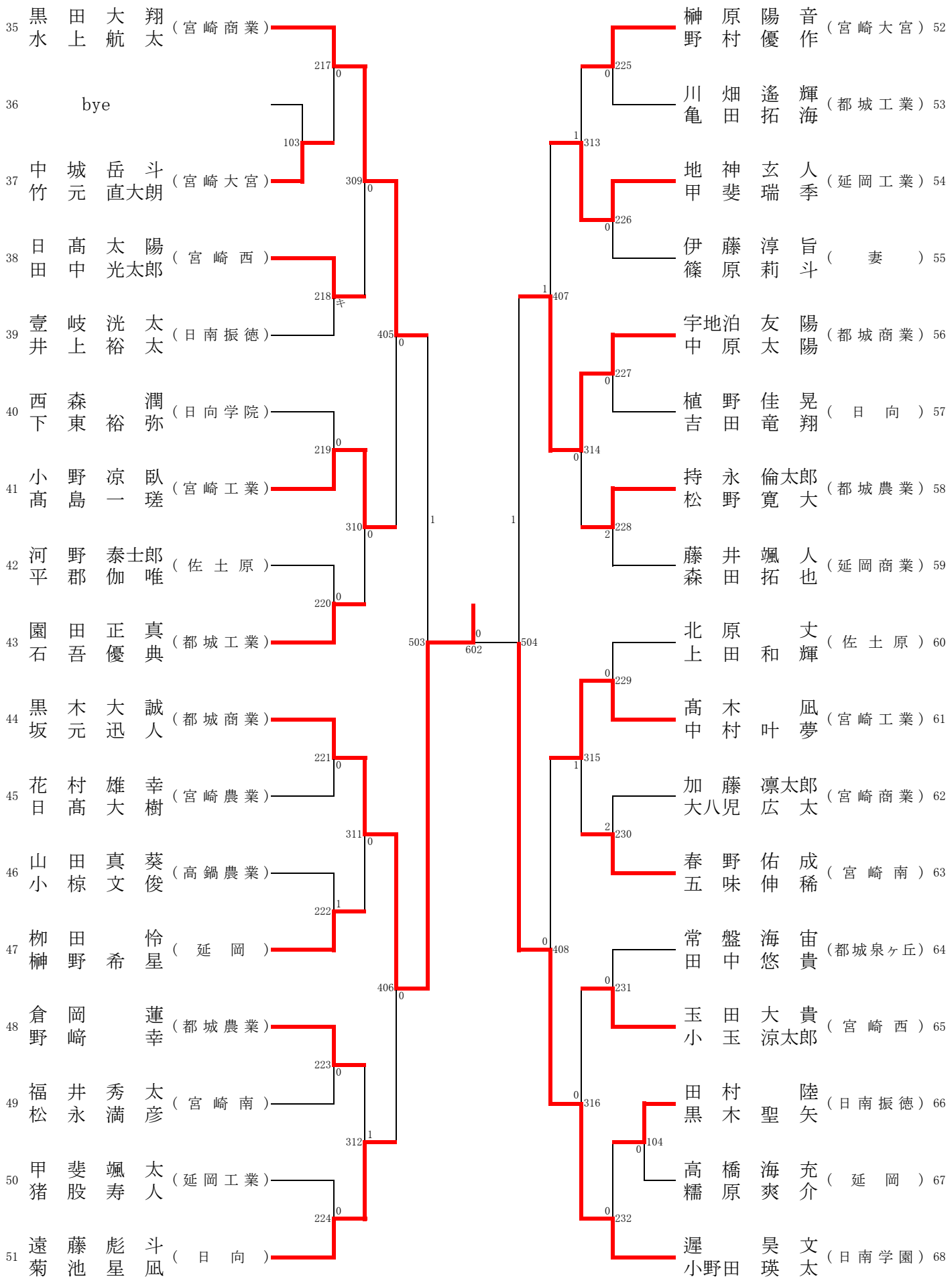

令和4年度　宮崎県高等学校新人体育大会　第67回卓球競技
日程:2022/10/29～31@宮崎県体育館

女子ダブルス
【ＧＤ１】

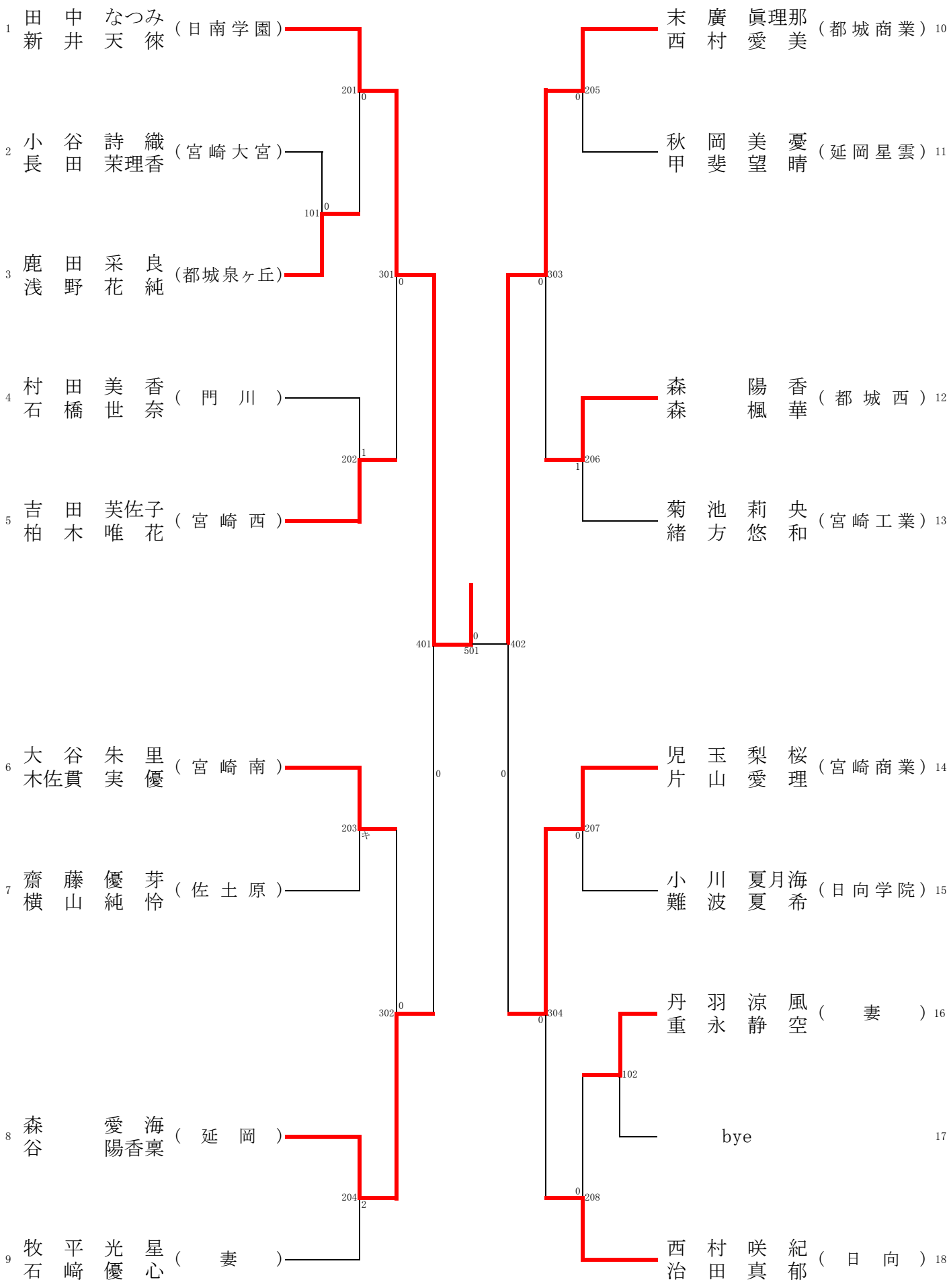

令和4年度　宮崎県高等学校新人体育大会　第67回卓球競技
日程:2022/10/29～31@宮崎県体育館

女子ダブルス
【ＧＤ２】

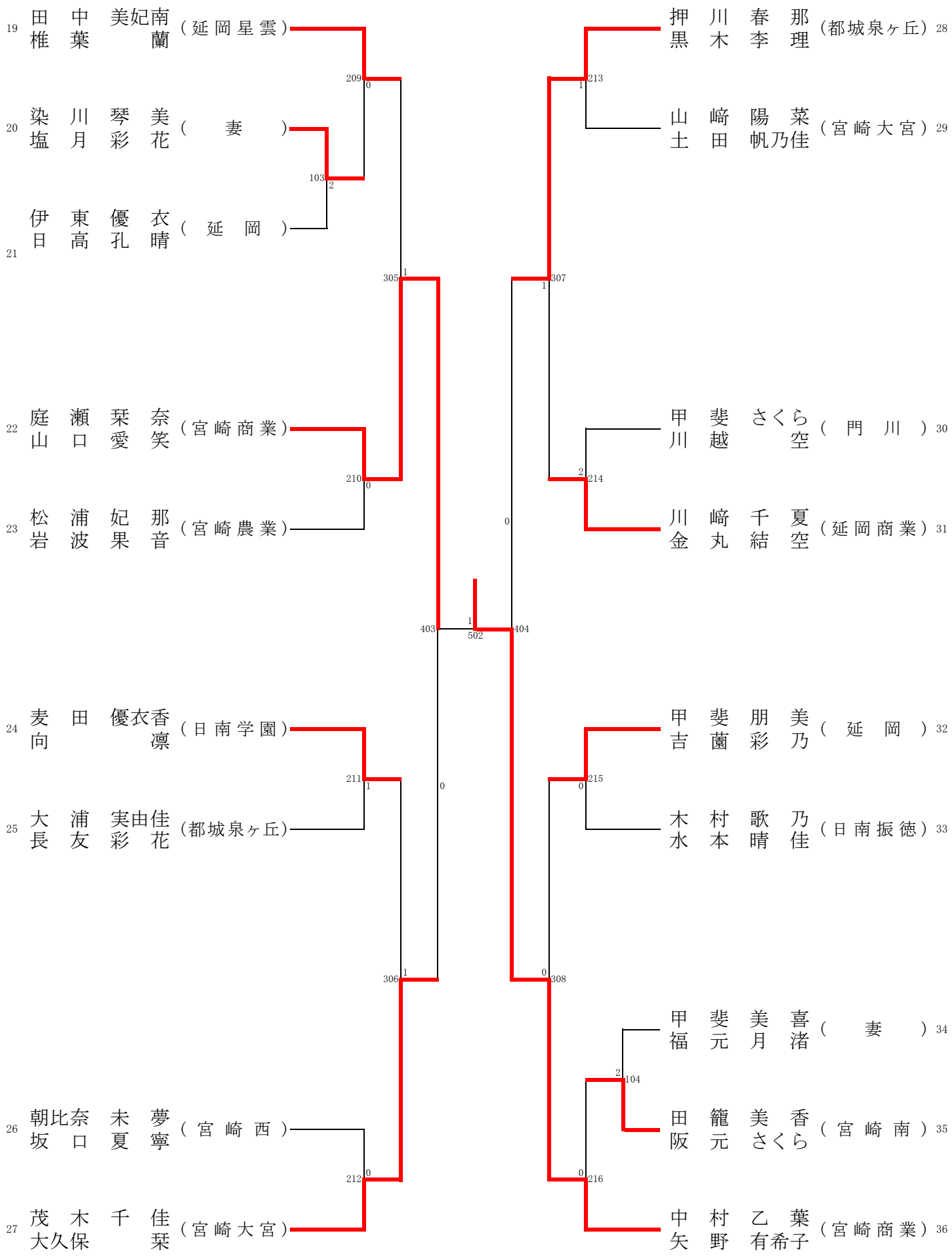

令和4年度　宮崎県高等学校新人体育大会　第67回卓球競技
日程:2022/10/29～31@宮崎県体育館

【男子シングルス】

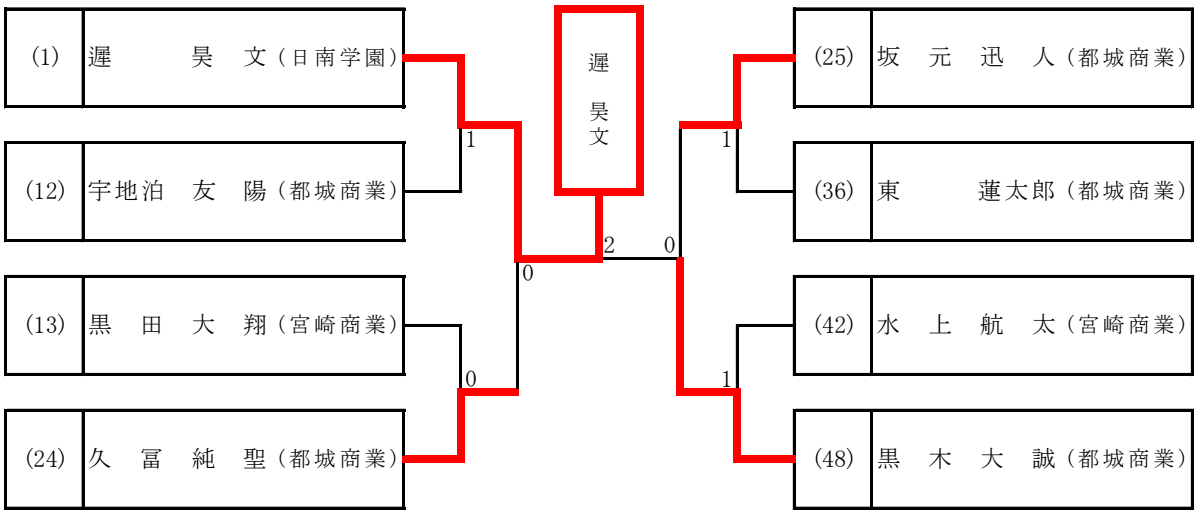

【準決勝】

(1)	遅　昊　文（日南学園）	3	11 − 5 11 − 9 11 − 5 − −	0	久　冨　純　聖（都城商業）	(24)
(25)	坂　元　迅　人（都城商業）	0	4 − 11 11 − 13 7 − 11 − −	3	黒　木　大　誠（都城商業）	(48)

【決勝】

(1)	遅　昊　文（日南学園）	3	11 − 4 11 − 7 10 − 12 9 − 11 11 − 6	2	黒　木　大　誠（都城商業）	(48)

【女子シングルス】

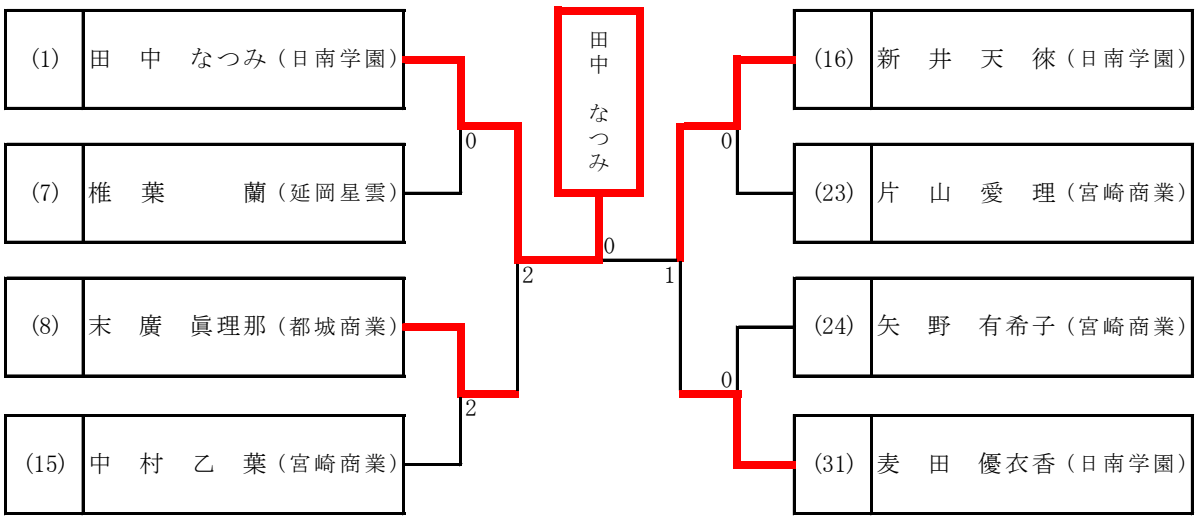

【準決勝】

(1)	田　中　なつみ（日南学園）	3	10 − 12 12 − 10 12 − 14 11 − 9 11 − 5	2	末　廣　眞理那（都城商業）	(8)
(16)	新　井　天　徠（日南学園）	3	11 − 8 4 − 11 11 − 9 11 − 9 −	1	麦　田　優衣香（日南学園）	(31)

【決勝】

(1)	田　中　なつみ（日南学園）	3	11 − 7 11 − 6 11 − 7 − −	0	新　井　天　徠（日南学園）	(16)

令和4年度　宮崎県高等学校新人体育大会　第67回卓球競技

男子シングルス
【ＢＳ１】

1	①	遲　昊文	（日南学園:2）
2	1	伊藤淳旨	（妻:2）
	3	三輪奏仁	（佐土原:1）
	2	山田悠聖	（宮崎工業:2）
3	1	水尾祈星	（日南振徳:2）
	3	松永満彦	（宮崎南:1）
	2	児玉穏紀	（延岡商業:1）
4	キ	鍋倉大斗	（宮崎商業:2）
	2	佐藤玄基	（日向学院:1）
	1	亀田拓海	（都城工業:1）
5	2	榊野希星	（延岡:1）
	1	小玉涼太郎	（宮崎西:2）
	3	長野利空	（延岡工業:2）
6	1	廣松翔空	（都城商業:2）
	2	橋口侑弥	（日向:2）
	3	海野悠真	（宮崎大宮:1）

7	1	日髙陽太	（宮崎工業:1）
	2	森山　要	（都城農業:2）
	3	吉村龍麒	（日南振徳:1）
8	2	是則麻沙斗	（門川:2）
	1	橋本煌佑	（宮崎大宮:2）
	3	吉田竜翔	（日向:1）
9	2	山菅綾徒	（都城工業:1）
	1	釘元唯綺	（宮崎商業:1）
	3	花村雄幸	（宮崎農業:1）
10	2	田中悠貴	（都城泉ヶ丘:1）
	1	荒川溜空	（宮崎南:1）
	3	甲斐　亘	（延岡:1）
11	1	北原　丈	（佐土原:1）
	2	松葉夏輝	（日向学院:2）
	3	猪股寿人	（延岡工業:1）
12	1	宇地泊友陽	（都城商業:1）
	3	生島和児	（妻:1）
	2	田中光太郎	（宮崎西:1）

令和4年度　宮崎県高等学校新人体育大会　第67回卓球競技
日程:2022/10/29～31@宮崎県体育館

男子シングルス
【ＢＳ２】

13	1	黒田大翔	(宮崎商業:2)
	2	中原涼雅	(都城農業:2)
	3	平郡伽唯	(佐土原:1)
14	3	村上航大	(都城西:2)
	1	福井秀太	(宮崎南:1)
	2	山﨑貴大	(都城工業:1)
15	3	鈴木偉雄	(宮崎農業:1)
	1	佐藤大洋	(延岡工業:1)
	2	住吉遥斗	(宮崎西:1)
16	1	柳田怜	(延岡:1)
	2	富田純一朗	(日南振徳:1)
	キ	一瀬結貴	(延岡商業:1)
17	3	小椋文俊	(高鍋農業:2)
	2	荒川陽希	(宮崎大宮:2)
	1	中原太陽	(都城商業:1)
18	1	髙木凪	(宮崎工業:1)
	2	小河瑞生	(日向学院:2)
	3	大谷啓太	(門川:1)

19	2	薮押侑哉	(宮崎西:2)
	1	森山尊	(都城高専:1)
	4	岩本颯大朗	(佐土原:1)
	3	大八児広太	(宮崎商業:1)
20	1	寺田陸人	(延岡工業:2)
	3	田村陸	(日南振徳:1)
	2	野添幸希	(都城農業:2)
21	2	織田優誉	(聖心ウルスラ:2)
	1	小野涼臥	(宮崎工業:2)
	3	高橋海充	(延岡:2)
22	1	遠藤彪斗	(日向:2)
	2	野村優作	(宮崎大宮:2)
	3	日髙凌太郎	(妻:1)
23	2	森田拓也	(延岡商業:1)
	1	石吾優典	(都城工業:1)
	3	水落悠真	(宮崎南:1)
24	①	久冨純聖	(都城商業:2)

令和4年度　宮崎県高等学校新人体育大会　第67回卓球競技
日程:2022/10/29～31@宮崎県体育館

男子シングルス
【ＢＳ３】

25	①	坂元迅人	(都城商業:2)

26	3	安藤大晟	(宮崎農業:1)
	2	宮本泰地	(宮崎大宮:2)
	1	加藤凛太郎	(宮崎商業:1)

27	2	山田真葵	(高鍋農業:2)
	1	玉田大貴	(宮崎西:2)
	3	甲斐颯太	(延岡工業:1)

28	2	十亀駿乃丞	(延岡:2)
	1	髙島一瑳	(宮崎工業:2)
	3	壹岐洸太	(日南振徳:1)

29	キ	茂洸志郎	(門川:2)
	1	脇坂幸士朗	(宮崎南:1)
	2	河野泰士郎	(佐土原:1)

30	1	和木隆志	(日南学園:1)
	2	植野佳晃	(日向:1)
	3	小島直雄	(都城工業:1)

31	1	中原蓮斗	(宮崎商業:2)	
	3	佐藤港	(聖心ウルスラ:2)	
	2	武田櫂地	(宮崎西:1)	

32	2	篠原莉斗	(妻:1)	
	3	五味伸稀	(宮崎南:1)	
	1	蔵満虹百	(都城工業:1)	

33	1	甲斐瑞季	(延岡工業:1)	
	2	松浦孝斗	(日向:2)	
	3	黒木聖矢	(日南振徳:1)	

34	1	岡部結聖	(都城農業:2)	
	3	松本爽志	(佐土原:1)	
	2	山下稜太	(延岡商業:1)	

35	1	常盤海宙	(都城泉ヶ丘:2)	
	2	石村法明	(延岡:2)	
	3	中城岳斗	(宮崎大宮:2)	

36	1	東蓮太郎	(都城商業:1)	
	3	下東裕弥	(日向学院:1)	
	2	久保田裕貴	(宮崎工業:1)	

209 0
109 0
110 0
210 0
305 1 403
306
0
211 0
111 0
112 1
212 0

令和4年度　宮崎県高等学校新人体育大会　第67回卓球競技
日程:2022/10/29～31@宮崎県体育館

男子シングルス
【ＢＳ４】

37	1	小野田　瑛　太	（日南学園:1）
	3	日　髙　大　樹	（宮崎農業:1）
	2	糯　原　爽　介	（延　　岡:2）
38	1	春　野　佑　成	（宮　崎　南:1）
	2	中　山　慶志郎	（都城高専:1）
	3	井　上　裕　太	（日南振徳:1）
39	3	園　田　正　真	（都城工業:2）
	1	地　神　玄　人	（延岡工業:1）
	2	岡　崎　颯　空	（都城商業:1）
40	1	藤　井　颯　人	（延岡商業:1）
	3	齋　藤　晴　輝	（佐　土　原:1）
	2	村　上　令　一	（宮崎大宮:2）
41	1	原　田　大　聖	（　　妻:1）
	3	藤　木　　蒼	（宮　崎　西:1）
	2	中　村　叶　夢	（宮崎工業:1）
42	1	水　上　航　太	（宮崎商業:2）
	2	上　村　一　心	（日向学院:1）
	キ	園　田　悠　月	（日　　向:1）

43	1	榊　原　陽　音	（宮崎大宮:2）
	2	柳　田　　祐	（宮　崎　西:2）
	3	飯　干　渉　輝	（都城工業:1）
	4	田　口　総一郎	（宮　崎　南:2）
44	3	鈴　木　佑　弥	（聖心ウルスラ:2）
	2	上　田　和　輝	（佐　土　原:1）
	1	戸　村　皓　星	（延岡工業:1）
45	2	西　森　　潤	（日向学院:2）
	1	菊　池　星　凪	（日　　向:2）
	3	鈴　木　星　那	（　　妻:1）
46	1	西　原　碧　希	（宮崎工業:2）
	3	荒　武　　輝	（日南振徳:2）
	2	栄　　泰　生	（延　　岡:1）
47	3	川　村　愁　眞	（日向工業:1）
	2	福　元　翔　瑛	（都城農業:2）
	1	宮　本　蒼　空	（宮崎商業:1）
48	①	黒　木　大　誠	（都城商業:2）

213 1
113 2
307 1
404
215 0
115 0
308 0
116 0
216 0
114 1
214 0

令和4年度　宮崎県高等学校新人体育大会　第67回卓球競技
日程:2022/10/29～31@宮崎県体育館

女子シングルス
【ＧＳ１】

1	①	田　中　なつみ	（日南学園:2）
2	2	正ヶ峯　藍　奈	（都城農業:2）
	3	丹　羽　涼　風	（　妻　:2）
	1	森　愛　海	（延　岡:1）
	4	大　浦　史　栞	（都城泉ヶ丘:1）
3	1	菊　池　莉　央	（宮崎工業:1）
	3	甲　斐　さくら	（門　川:1）
	2	中　村　蘭　乃	（都　城　西:1）
4	2	大　谷　朱　里	（宮　崎　南:1）
	1	大　浦　実由佳	（都城泉ヶ丘:2）
	キ	横　山　純　怜	（佐　土　原:1）
5	2	外　山　瑠　夏	（都城工業:1）
	1	児　玉　梨　桜	（宮崎商業:2）
	3	黒　木　姫　花	（延岡商業:1）
6	2	吉　薗　彩　乃	（延　岡:1）
	1	山　﨑　陽　菜	（宮崎大宮:2）
	3	日　髙　愛　梨	（日南振徳:1）
7	1	椎　葉　蘭	（延岡星雲:1）
	3	坂　口　夏　寧	（宮　崎　西:1）
	2	甲　斐　美　喜	（　妻　:2）

8	1	末　廣　眞理那	（都城商業:2）
	2	岩　波　果　音	（宮崎農業:2）
	3	長　友　彩　花	（都城泉ヶ丘:2）
9	2	原　幸　海	（日向学院:1）
	1	大久保　栞	（宮崎大宮:2）
	3	吉　田　芙佐子	（宮　崎　西:1）
10	2	木　村　歌　乃	（日南振徳:1）
	1	庭　瀬　栞　奈	（宮崎商業:2）
	3	石　橋　世　奈	（門　川:2）
11	1	向　凛	（日南学園:2）
	2	森　陽　香	（都　城　西:2）
	3	染　川　琴　美	（　妻　:2）
12	1	治　田　真　郁	（日　向:2）
	2	黒　木　李　理	（都城泉ヶ丘:2）
	3	甲　斐　望　晴	（延岡星雲:2）
13	1	川　﨑　千　夏	（延岡商業:1）
	2	石　﨑　優　心	（　妻　:1）
	3	長　田　茉理香	（宮崎大宮:1）
14	1	谷　陽香稟	（延　岡:1）
	2	森　美　月	（日　南:1）
	キ	池　田　朱　里	（宮　崎　南:2）
15	①	中　村　乙　葉	（宮崎商業:1）

令和4年度　宮崎県高等学校新人体育大会　第67回卓球競技
日程:2022/10/29～31@宮崎県体育館

女子シングルス
【ＧＳ２】

16	①	新井天徠	(日南学園:1)
17	1	切通奈那美	(都城西:2)
	3	日高孔晴	(延岡:2)
	2	小谷詩織	(宮崎大宮:2)
18	1	押川春那	(都城泉ヶ丘:2)
	2	山口愛笑	(宮崎商業:2)
	3	朝比奈未夢	(宮崎西:1)
19	1	藤本苺花	(延岡工業:1)
	2	重永静空	(妻:1)
	3	緒方悠和	(宮崎工業:1)
20	1	甲斐朋美	(延岡:2)
	2	田籠美香	(宮崎南:1)
	3	難波夏希	(日向学院:1)
21	1	村田美香	(門川:2)
	3	田中美妃南	(延岡星雲:2)
	2	中村夏菜	(都城農業:1)
22	2	齋藤優芽	(佐土原:1)
	1	日髙美瑚	(日向:1)
	キ	木佐貫あかり	(都城西:2)
23	1	片山愛理	(宮崎商業:1)
	2	阪元さくら	(宮崎南:2)
	3	福元月渚	(妻:1)
24	1	矢野有希子	(宮崎商業:1)
	キ	上村望華	(門川:1)
	2	土田帆乃佳	(宮崎大宮:1)
25	1	水本晴佳	(日南振徳:1)
	2	森楓華	(都城西:2)
	3	金丸結空	(延岡商業:1)
26	3	柏木唯花	(宮崎西:1)
	1	木佐貫実優	(宮崎南:1)
	2	浅野花純	(都城泉ヶ丘:1)
27	1	西村愛美	(都城商業:2)
	2	塩月彩花	(妻:1)
	3	小川夏月海	(日向学院:1)
28	1	茂木千佳	(宮崎大宮:2)
	2	鹿田采良	(都城泉ヶ丘:1)
	3	伊東優衣	(延岡:2)
29	2	牧平光星	(妻:2)
	1	栗栖里琉	(宮崎商業:1)
	3	秋岡美憂	(延岡星雲:2)
30	2	松浦妃那	(宮崎農業:2)
	3	川越空	(門川:1)
	1	西村咲紀	(日向:2)
31	①	麦田優衣香	(日南学園:2)

108 0
205 0
109 0
303 1
402
304
0
110 0
206 1
111 0
112 0
207 2
113 0
114 1
208 1
115 0

令和4年度　宮崎県高等学校新人体育大会　第67回卓球競技
日程:2022/10/29～31@宮崎県体育館