令和5年度　宮崎県高等学校新人体育大会　第68回卓球競技優勝

令和5年10月30日（月）～11月1日（水）
会　場　：　宮　崎　県　体　育　館

【学校対抗】

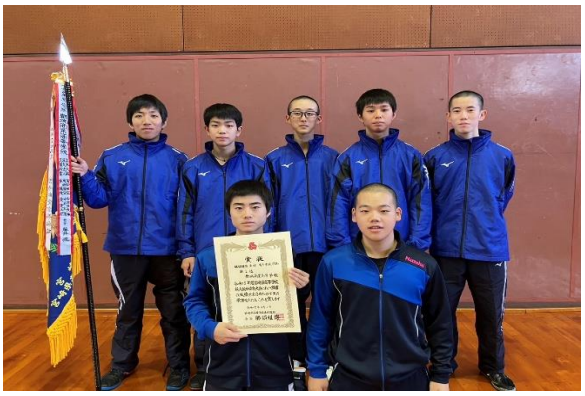

男子優勝：都城商業（2回連続　通算8回）

女子優勝：日南学園（29回連続　通算31回）

【ダブルス】

男子優勝：宇地泊・東（都城商業）

女子優勝：片山・中村（宮崎商業）

【シングルス】

男子優勝：宇地泊　友陽(都城商業)

女子優勝：宮國　由梨乃(日南学園)

【男子シングルス】

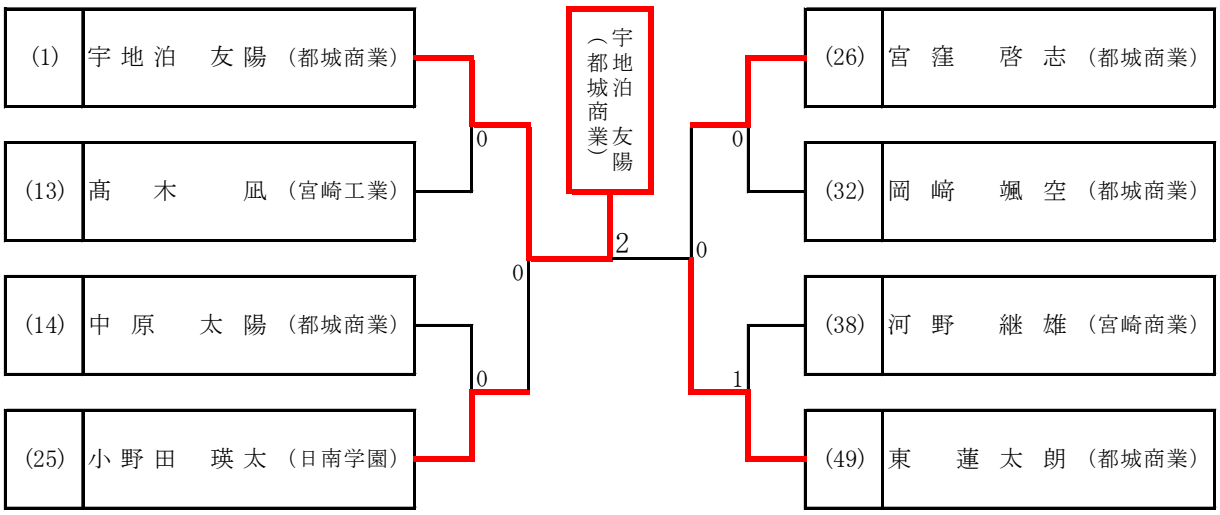

【準決勝】

(1)	宇地泊 友陽 (都城商業)	3	11 − 3 11 − 9 11 − 2 − −	0	小野田 瑛太 (日南学園)	(25)
(26)	宮窪 啓志 (都城商業)	0	9 − 11 8 − 11 6 − 11 − −	3	東 蓮太朗 (都城商業)	(49)

【決勝】

(1)	宇地泊 友陽 (都城商業)	3	7 − 11 4 − 11 11 − 4 11 − 5 11 − 9	2	東 蓮太朗 (都城商業)	(49)

【女子シングルス】

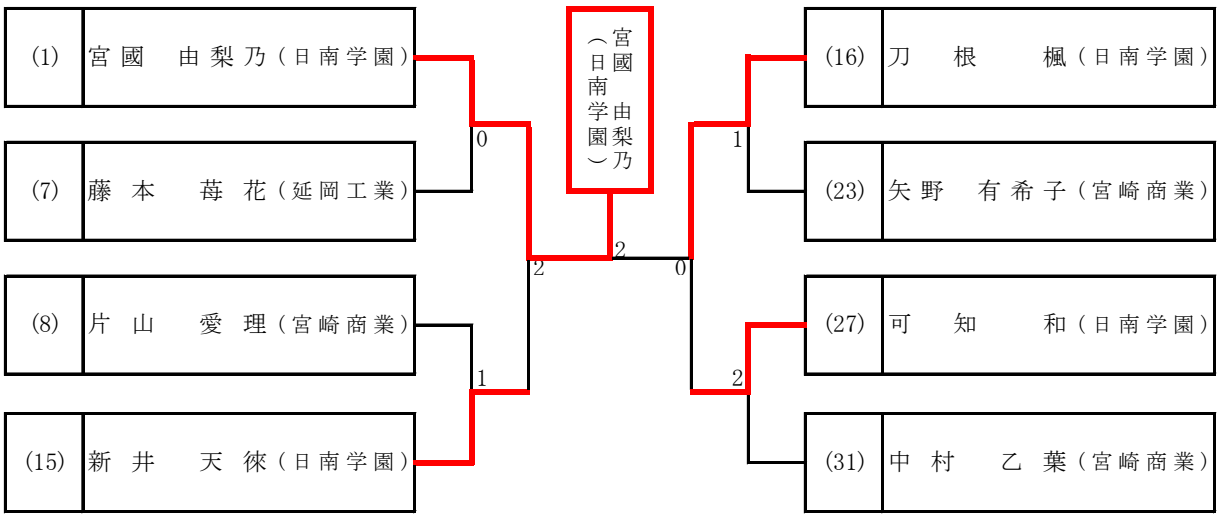

【準決勝】

(1)	宮國 由梨乃 (日南学園)	3	11 − 5 10 − 12 9 − 11 11 − 5 11 − 8	2	新井 天徠 (日南学園)	(15)
(16)	刀根 楓 (日南学園)	3	11 − 3 11 − 6 11 − 8 − −	0	可知 和 (日南学園)	(27)

【決勝】

(1)	宮國 由梨乃 (日南学園)	3	9 − 11 11 − 7 11 − 8 5 − 11 11 − 8	2	刀根 楓 (日南学園)	(16)

令和5年度　宮崎県高等学校新人体育大会　第68回卓球競技
日程:2023/10/30～11/1@宮崎県体育館

【男子ダブルス】

宇地泊・東（都城商業）

(1)	宇地泊 友陽 東 蓮太朗	（都城商業）
(10)	江藤 楓翔 小牧 修斗	（宮崎商業）
(25)	池下 桃太郎 須波 奏太	（宮崎商業）
(34)	日髙 陽太 髙木 凪	（宮崎工業）
(43)	地神 玄人 甲斐 瑞季	（延岡工業）
(44)	中原 太陽 岡﨑 颯空	（都城商業）
(59)	猪ノ元 雅哉 宮窪 啓志	（都城商業）
(68)	釘元 唯綺 河野 継雄	（宮崎商業）

【準決勝】

(1)	宇地泊 友陽 東 蓮太朗 （都城商業）	3	11 − 9 11 − 2 11 − 6 − −	0	池下 桃太郎 須波 奏太 （宮崎商業） (25)
(44)	中原 太陽 岡﨑 颯空 （都城商業）	1	7 − 11 11 − 7 8 − 11 9 − 11 −	3	猪ノ元 雅哉 宮窪 啓志 （都城商業） (59)

【決勝】

(1)	宇地泊 友陽 東 蓮太朗 （都城商業）	3	11 − 5 11 − 8 11 − 2 − −	0	猪ノ元 雅哉 宮窪 啓志 （都城商業） (59)

【女子ダブルス】

片山・中村（宮崎商業）

(1)	刀根 楓 宮國 由梨乃	（日南学園）
(7)	黒田 芽生 重田 弥子	（宮崎商業）
(11)	藤本 苺花 日吉 結香	（延岡工業）
(16)	日髙 美瑚 黒木 亜恋	（日向）
(21)	永吉 柚結 木脇 紬久美	（都城商業）
(30)	重永 静空 石﨑 優心	（妻）
(31)	椎葉 蘭 吉村 星七	（延岡星雲）
(40)	片山 愛理 中村 乙葉	（宮崎商業）

【準決勝】

(1)	刀根 楓 宮國 由梨乃 （日南学園）	3	12 − 10 11 − 7 11 − 3 − −	0	藤本 苺花 日吉 結香 （延岡工業） (11)
(21)	永吉 柚結 木脇 紬久美 （都城商業）	0	1 − 11 8 − 11 3 − 11 − −	3	片山 愛理 中村 乙葉 （宮崎商業） (40)

【決勝】

(1)	刀根 楓 宮國 由梨乃 （日南学園）	1	17 − 15 8 − 11 9 − 11 11 − 13 −	3	片山 愛理 中村 乙葉 （宮崎商業） (40)

令和5年度　宮崎県高等学校新人体育大会　第68回卓球競技
日程：2023/10/30～11/1@宮崎県体育館

男子学校対抗　予選リーグ
【ＢＴ】

Aパート			都城商業	都城農業	日向工業	勝数	負数	順位
1	①	都城商業		3-0	3-0	2	0	1
2	②	都城農業	0-3		3-0	1	1	2
3	③	日向工業	0-3	0-3		0	2	3

Bパート			宮崎商業	日南振徳	延岡工業	勝数	負数	順位
4	①	宮崎商業		3-0	3-1	2	0	1
5	②	日南振徳	0-3		0-3	0	2	3
6	③	延岡工業	1-3	3-0		1	1	2

Cパート			日南学園	宮崎南	宮崎大宮	勝数	負数	順位
7	①	日南学園		3-2	3-2	2	0	1
8	②	宮崎南	2-3		2-3	0	2	3
9	③	宮崎大宮	2-3	3-2		1	1	2

Dパート			宮崎工業	延岡商業	日向学院	都城泉ヶ丘	勝数	負数	順位
10	①	宮崎工業		3-0	3-0	3-0	3	0	1
11	②	延岡商業	0-3		3-0	3-2	2	1	2
12	③	日向学院	0-3	0-3		3-1	1	2	3
13	④	都城泉ヶ丘	0-3	2-3	1-3		0	3	4

Eパート			宮崎西	都城工業	延岡	門川	勝数	負数	順位
14	①	宮崎西		3-0	3-0	3-0	3	0	1
15	②	都城工業	0-3		3-1	3-0	2	1	2
16	③	延岡	0-3	1-3		3-0	1	2	3
17	④	門川	0-3	0-3	0-3		0	3	4

Fパート			日向	妻	佐土原	宮崎農業	勝数	負数	順位
18	①	日向		3-0	3-2	3-1	3	0	1
19	②	妻	0-3		3-0	3-0	2	1	2
20	③	佐土原	2-3	0-3		3-1	1	2	3
21	④	宮崎農業	1-3	0-3	1-3		0	3	4

男子学校対抗　決勝トーナメント
【BT】

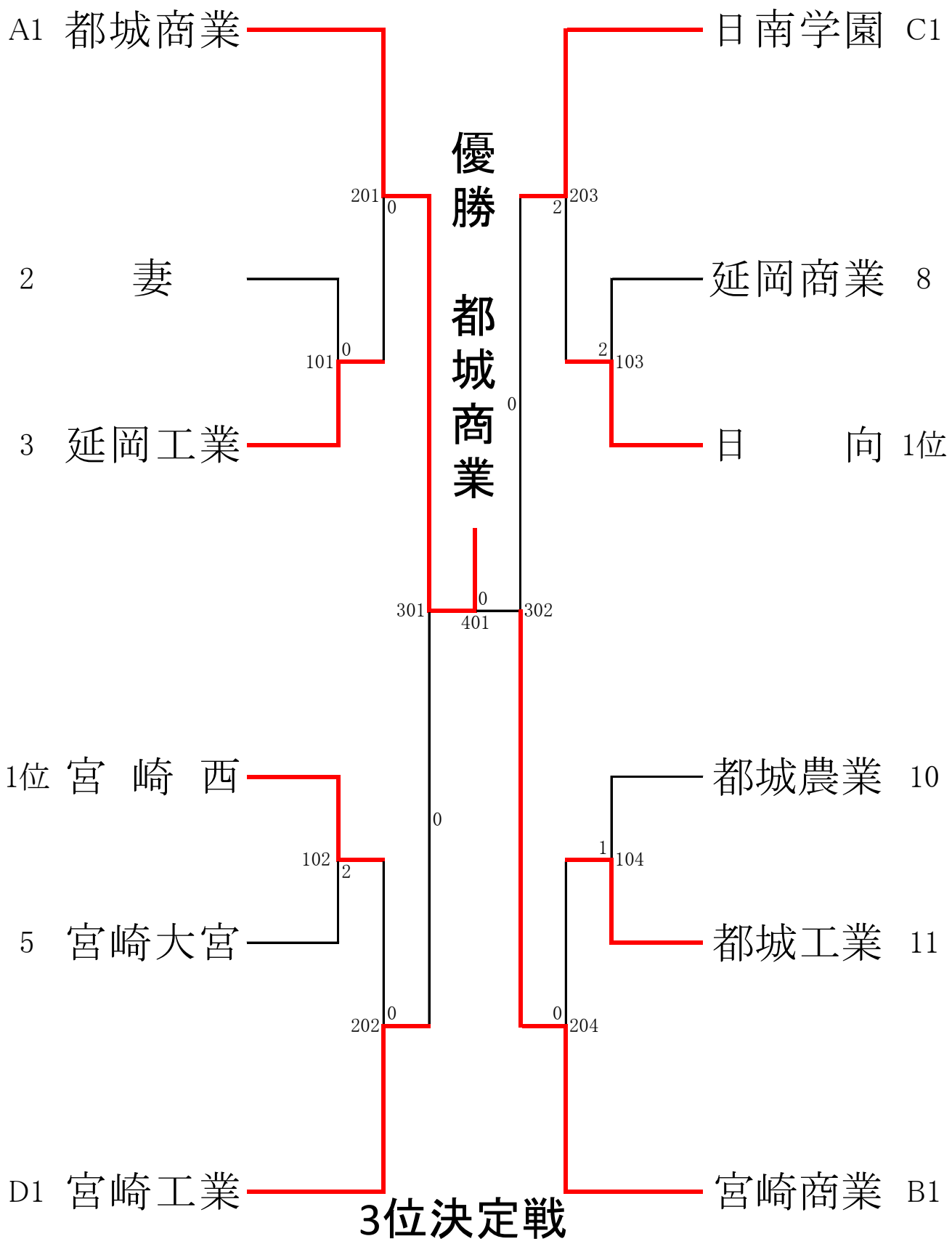

3位決定戦

宮崎工業　3-1　日南学園

女子学校対抗　予選リーグ
【ＧＴ】

Aパート			日南学園	延岡商業	日向	勝数	負数	順位
1	①	日南学園		3-0	3-0	2	0	1
2	②	延岡商業	0-3		3-2	1	1	2
3	③	日向	0-3	2-3		0	2	3

Bパート			宮崎商業	宮崎大宮	延岡工業	聖心ウルスラ	勝数	負数	順位
4	①	宮崎商業		3-0	3-1	3-0	3	0	1
5	②	宮崎大宮	0-3		0-3	3-0	1	2	3
6	③	延岡工業	1-3	3-0		3-0	2	1	2
7	④	聖心ウルスラ	0-3	0-3	0-3		0	3	4

Cパート			都城商業	妻	宮崎南	都城泉ヶ丘	勝数	負数	順位
8	①	都城商業		3-0	3-0	3-1	3	0	1
9	②	妻	0-3		2-3	3-2	1	2	4
10	③	宮崎南	0-3	3-2		1-3	1	2	3
11	④	都城泉ヶ丘	1-3	2-3	3-1		1	2	2

Dパート			延岡	延岡星雲	宮崎西	門川	勝数	負数	順位
12	①	延岡		1-3	3-0	3-0	2	1	2
13	②	延岡星雲	3-1		3-0	3-1	3	0	1
14	③	宮崎西	0-3	0-3		3-2	1	2	3
15	④	門川	0-3	1-3	2-3		0	3	4

女子学校対抗　決勝トーナメント
【ＧＴ】

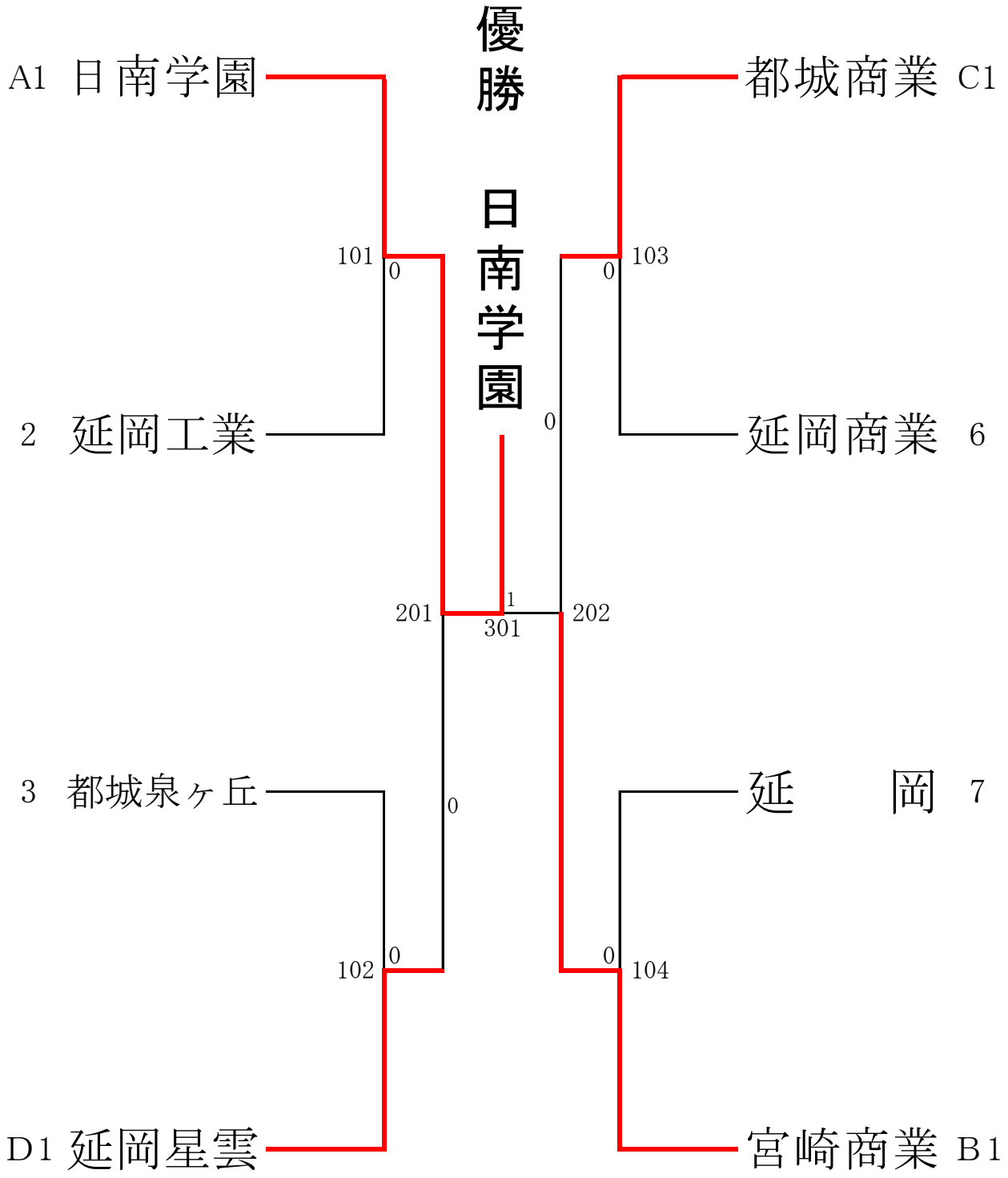

3位決定戦

延岡星雲 3-1 都城商業

男子ダブルス
【ＢＤ１】

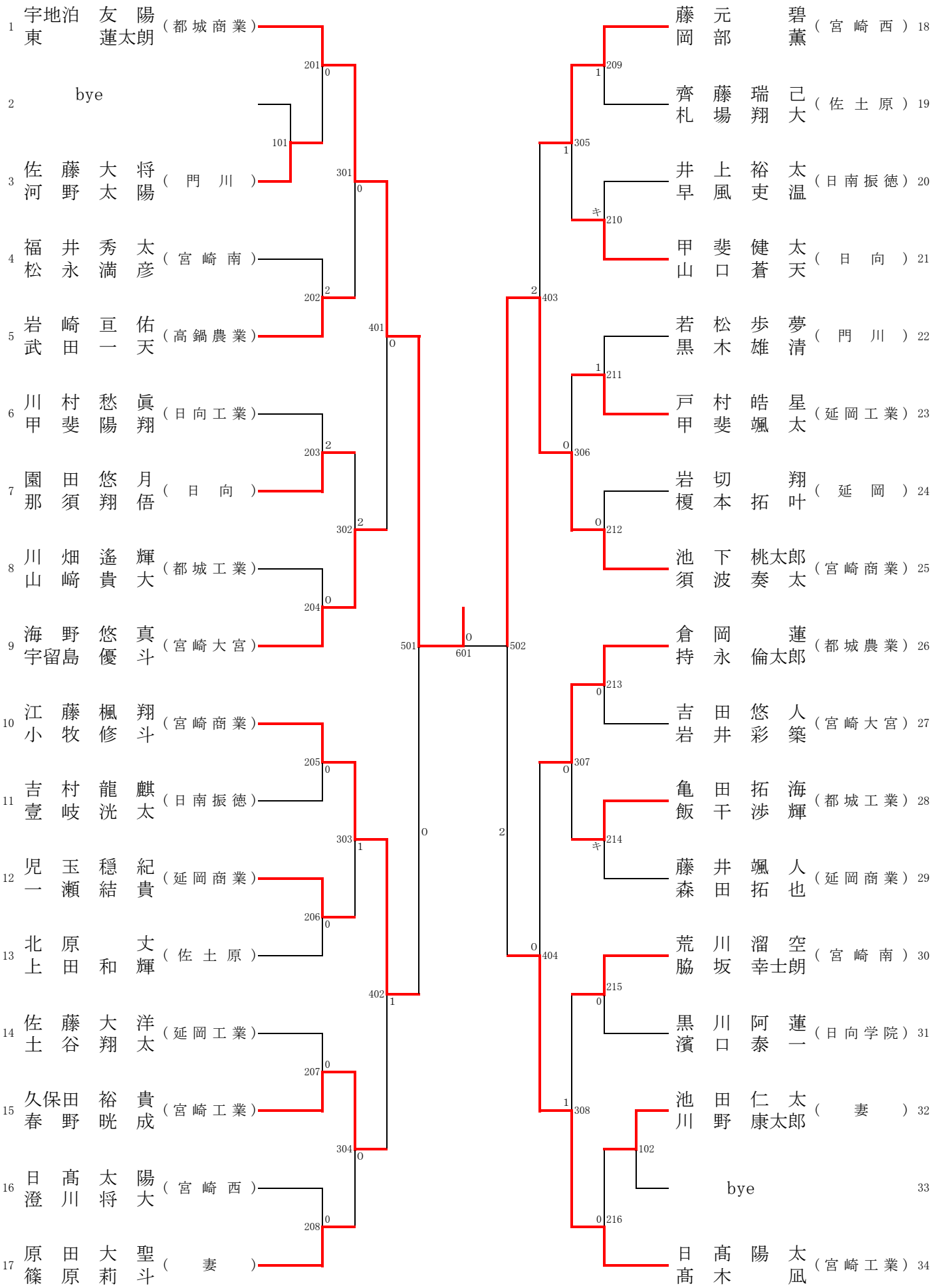
1 宇地泊 友陽 東 蓮太朗 （都城商業）
2 bye
3 佐藤 大将 河野 太陽 （門川）
4 福井 秀太 松永 満彦 （宮崎南）
5 岩崎 亘佑 武田 一天 （高鍋農業）
6 川村 愁眞 甲斐 陽翔 （日向工業）
7 園田 悠月 那須 翔悟 （日向）
8 川畑 遙輝 山崎 貴大 （都城工業）
9 海野 悠真 宇留島 優斗 （宮崎大宮）
10 江藤 楓翔 小牧 修斗 （宮崎商業）
11 吉村 龍麒 壹岐 洸太 （日南振徳）
12 児玉 穏紀 一瀬 結貴 （延岡商業）
13 北原 丈 上田 和輝 （佐土原）
14 佐藤 大洋 土谷 翔太 （延岡工業）
15 久保田 裕貴 春野 晄成 （宮崎工業）
16 日髙 太陽 澄川 将大 （宮崎西）
17 原田 大聖 篠原 莉斗 （妻）
18 藤元 碧 岡部 薫 （宮崎西）
19 齊藤 瑞己 札場 翔大 （佐土原）
20 井上 裕太 早風 吏温 （日南振徳）
21 甲斐 健太 山口 蒼天 （日向）
22 若松 歩夢 黒木 雄清 （門川）
23 戸村 皓星 甲斐 颯太 （延岡工業）
24 岩切 翔 榎本 拓叶 （延岡）
25 池下 桃太郎 須波 奏太 （宮崎商業）
26 倉岡 蓮 持永 倫太郎 （都城農業）
27 吉田 悠人 岩井 彩築 （宮崎大宮）
28 亀田 拓海 飯干 渉輝 （都城工業）
29 藤井 颯人 森田 拓也 （延岡商業）
30 荒川 溜空 脇坂 幸士朗 （宮崎南）
31 黒川 阿蓮 濱口 泰一 （日向学院）
32 池田 仁太 川野 康太郎 （妻）
33 bye
34 日髙 陽太 髙木 凪 （宮崎工業）

男子ダブルス
【ＢＤ２】

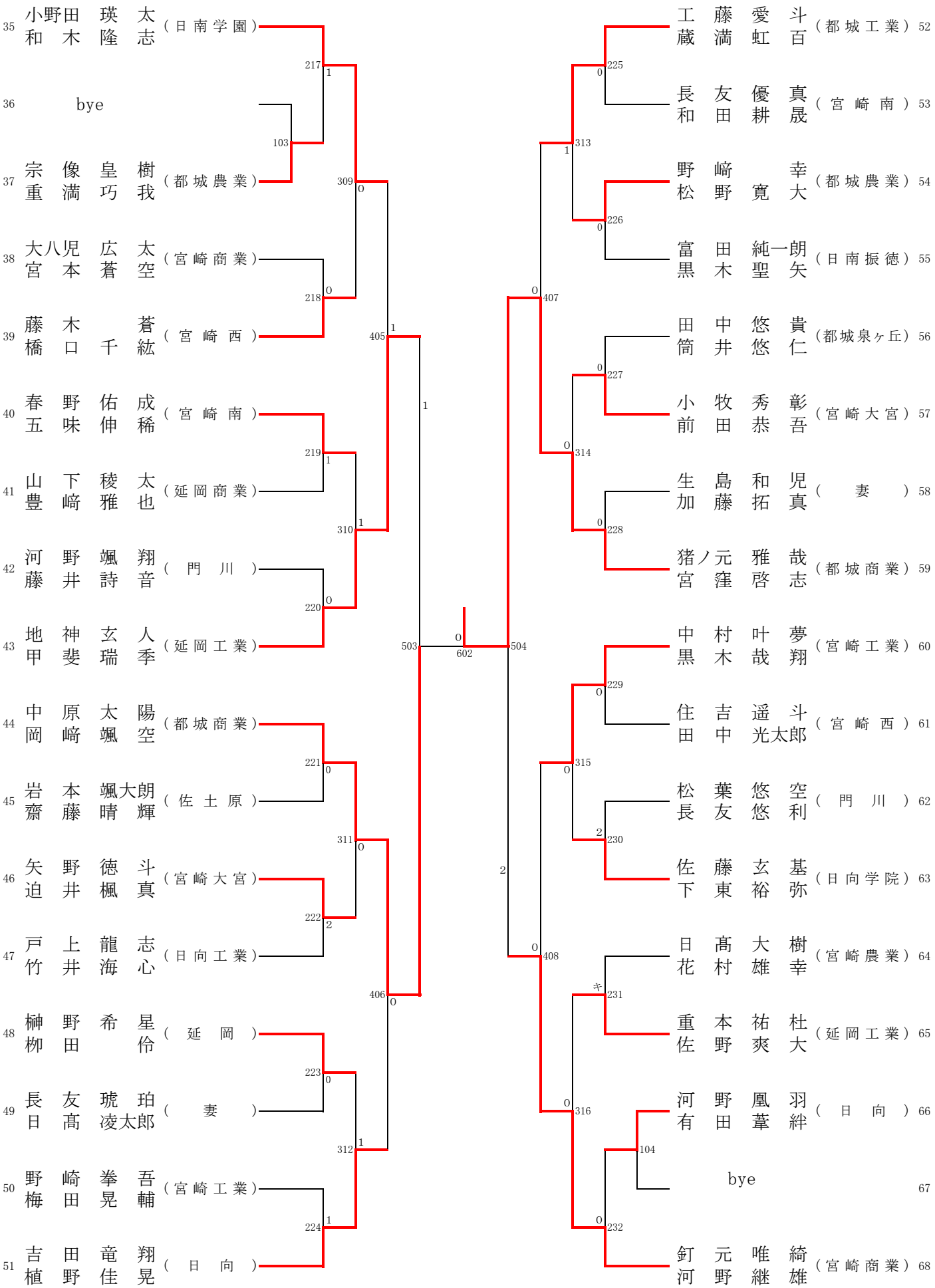
35 小野田 瑛太 和木 隆志 （日南学園）
36 bye
37 宗像 皇樹 重満 巧我 （都城農業）
38 大八児 広太 宮本 蒼空 （宮崎商業）
39 藤木 蒼 橋口 千紘 （宮崎西）
40 春野 佑成 五味 伸稀 （宮崎南）
41 山下 稜太 豊崎 雅也 （延岡商業）
42 河野 颯翔 藤井 詩音 （門川）
43 地神 玄人 甲斐 瑞季 （延岡工業）
44 中原 太陽 岡崎 颯空 （都城商業）
45 岩本 颯大朗 齋藤 晴輝 （佐土原）
46 矢野 徳斗 迫井 楓真 （宮崎大宮）
47 戸上 龍志 竹井 海心 （日向工業）
48 榊野 希星 柳田 伶 （延岡）
49 長友 琥珀 日髙 凌太郎 （妻）
50 野崎 拳吾 梅田 晃輔 （宮崎工業）
51 吉田 竜翔 植野 佳晃 （日向）
工藤 愛斗 蔵満 虹百 （都城工業） 52
長友 優真 和田 耕晟 （宮崎南） 53
野崎 幸 松野 寛大 （都城農業） 54
富田 純一朗 黒木 聖矢 （日南振徳） 55
田中 悠貴 筒井 悠仁 （都城泉ヶ丘） 56
小牧 秀彰 前田 恭吾 （宮崎大宮） 57
生島 和児 加藤 拓真 （妻） 58
猪ノ元 雅哉 宮窪 啓志 （都城商業） 59
中村 叶夢 黒木 哉翔 （宮崎工業） 60
住吉 遥斗 田中 光太郎 （宮崎西） 61
松葉 悠空 長友 悠利 （門川） 62
佐藤 玄基 下東 裕弥 （日向学院） 63
日髙 大樹 花村 雄幸 （宮崎農業） 64
重本 祐杜 佐野 爽大 （延岡工業） 65
河野 凰羽 有田 葦絆 （日向） 66
bye 67
釘元 唯綺 河野 継雄 （宮崎商業） 68
217 1
103
309 0
218 0
405 1
1
219 1
310 1
220 0
503 0
602
504
221 0
311 0
222 2
406 0
223 0
312 1
224 1
0 407
1 313
225 0
226 0
0 314
227 0
228 0
2
0 408
315 0
229 0
230 2
316 0
キ 231
232 0
104

女子ダブルス
【ＧＤ１】

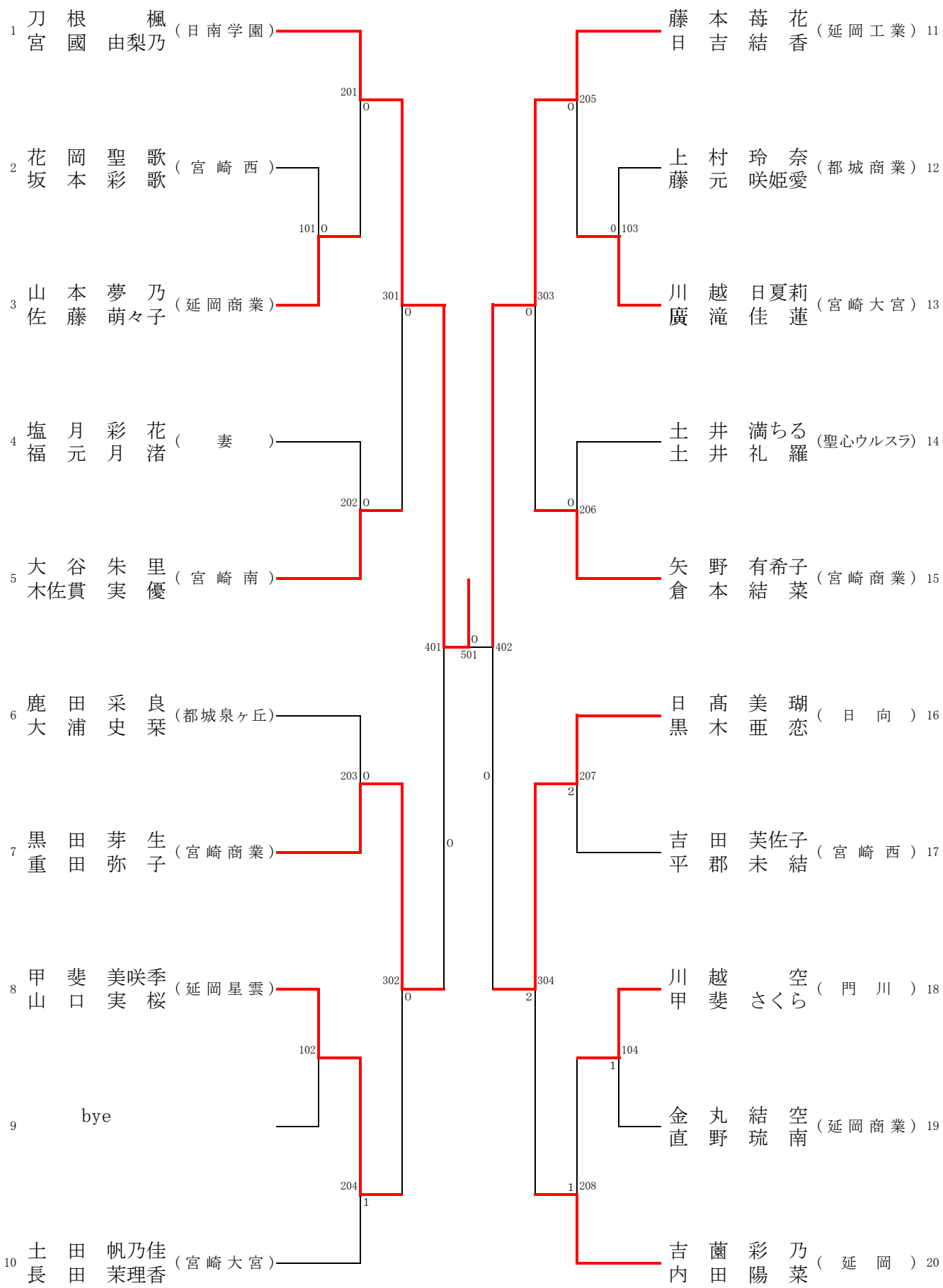
1 刀根 楓 宮國 由梨乃 （日南学園）
2 花岡 聖歌 坂本 彩歌 （宮崎西）
3 山本 夢乃 佐藤 萌々子 （延岡商業）
4 塩月 彩花 福元 月渚 （妻）
5 大谷 朱里 木佐貫 実優 （宮崎南）
6 鹿田 采良 大浦 史栞 （都城泉ヶ丘）
7 黒田 芽生 重田 弥子 （宮崎商業）
8 甲斐 美咲季 山口 実桜 （延岡星雲）
9 bye
10 土田 帆乃佳 長田 茉理香 （宮崎大宮）
11 藤本 苺花 日吉 結香 （延岡工業）
12 上村 玲奈 藤元 咲姫愛 （都城商業）
13 川越 日夏莉 廣滝 佳蓮 （宮崎大宮）
14 土井 満ちる 土井 礼羅 （聖心ウルスラ）
15 矢野 有希子 倉本 結菜 （宮崎商業）
16 日髙 美瑚 黒木 亜恋 （日向）
17 吉田 芙佐子 平郡 未結 （宮崎西）
18 川越 空 甲斐 さくら （門川）
19 金丸 結空 直野 琉南 （延岡商業）
20 吉薗 彩乃 内田 陽菜 （延岡）
201 0
101 0
301 0
202 0
203 0
302 0
102
204 1
401 0
501 0
402 0
205 0
303 0
206 0
207 2
304 2
104 1
208 1
103 0

女子ダブルス
【ＧＤ２】

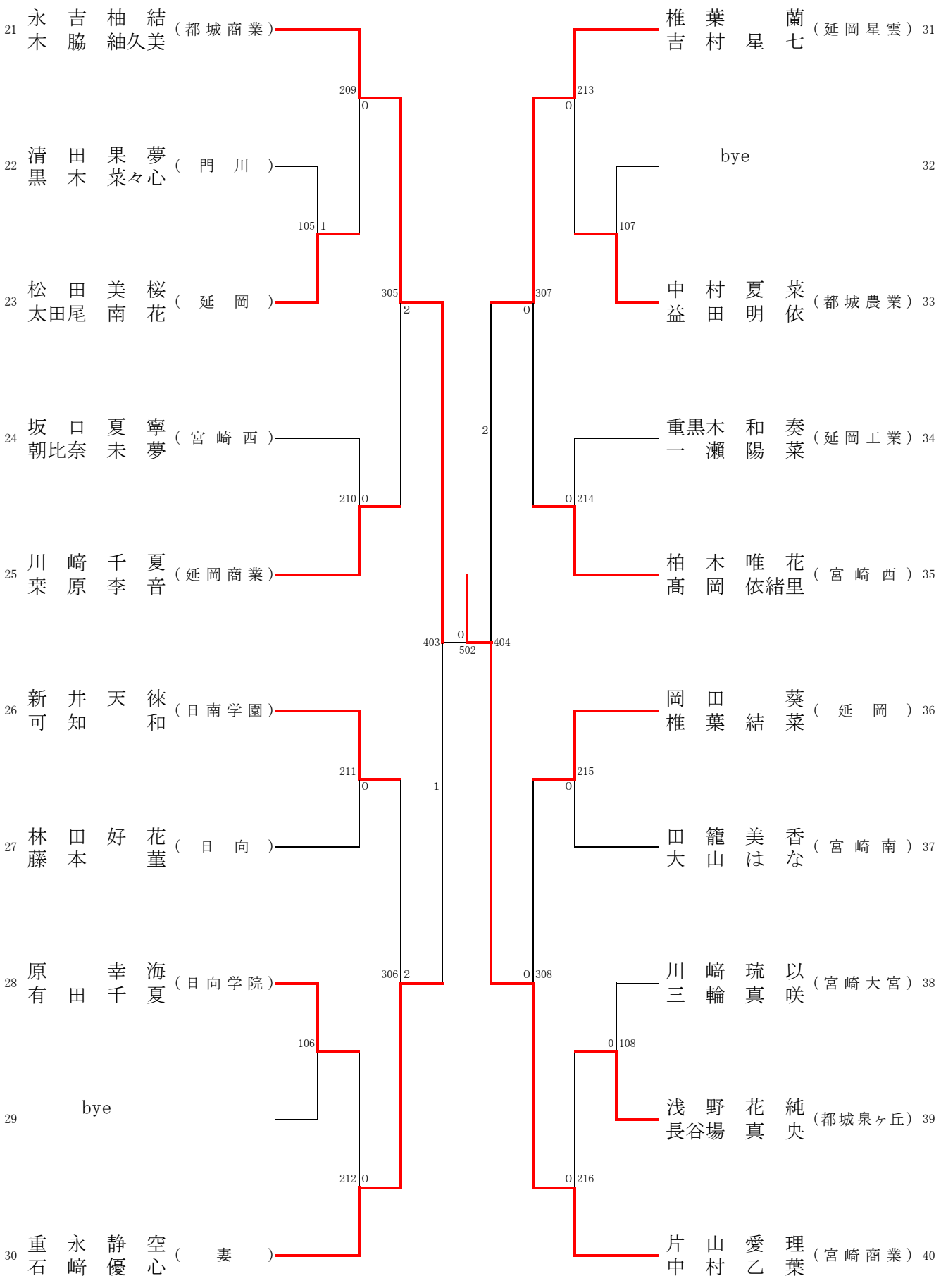
21 永吉柚結 木脇紬久美 （都城商業）
22 清田果夢 黒木菜々心 （門川）
23 松田美桜 太田尾南花 （延岡）
24 坂口夏寧 朝比奈未夢 （宮崎西）
25 川﨑千夏 桒原李音 （延岡商業）
26 新井天徠 可知和 （日南学園）
27 林田好花 藤本菫 （日向）
28 原幸海 有田千夏 （日向学院）
29 bye
30 重永静空 石﨑優心 （妻）
31 椎葉蘭 吉村星七 （延岡星雲）
32 bye
33 中村夏菜 益田明依 （都城農業）
34 重黒木和奏 一瀬陽菜 （延岡工業）
35 柏木唯花 髙岡依緒里 （宮崎西）
36 岡田葵 椎葉結菜 （延岡）
37 田籠美香 大山はな （宮崎南）
38 川﨑琉以 三輪真咲 （宮崎大宮）
39 浅野花純 長谷場真央 （都城泉ヶ丘）
40 片山愛理 中村乙葉 （宮崎商業）
209 0
105 1
305 2
210 0
211 0
306 2
106
212 0
213 0
107
307 0
214 0
215 0
308 0
108 0
216 0
403 0
502
404
2
1

男子シングルス
【ＢＳ１】

1	①	宇地泊　友　陽	（都城商業:2）	
2	1	榊　野　希　星	（延岡:2）	
	2	野　﨑　幸	（都城農業:2）	
	3	日　髙　大　樹	（宮崎農業:2）	
3	2	北　原　丈	（佐土原:2）	
	1	小　牧　秀　彰	（宮崎大宮:1）	
	3	早　風　吏　温	（日南振徳:1）	
4	1	江　藤　楓　翔	（宮崎商業:1）	
	2	瀬戸口　七　聖	（日向学院:1）	
	キ	福　井　秀　太	（宮崎南:2）	
5	3	筒　井　悠　仁	（都城泉ヶ丘:1）	
	1	戸　村　皓　星	（延岡工業:2）	
	2	豊　﨑　雅　也	（延岡商業:1）	
6	3	若　松　歩　夢	（門川:1）	
	1	梅　田　晃　輔	（宮崎工業:1）	
	2	亀　田　拓　海	（都城工業:2）	
7	1	甲　斐　健　太	（日向:1）	
	3	石　野　修　大	（妻:1）	
	2	武　田　櫂　地	（宮崎西:2）	

釘　元　唯　綺	（宮崎商業:2）	1	8	
橋　本　暁　弥	（宮崎大宮:1）	2		
吉　村　龍　麒	（日南振徳:2）	3		
坂　本　暖　幸	（聖心ウルスラ:1）	3	9	
山　口　蒼　天	（日向:1）	1		
佐　藤　玄　基	（日向学院:2）	2		
岡　部　薫	（宮崎西:1）	1	10	
宗　像　皇　樹	（都城農業:1）	2		
山　下　稜　太	（延岡商業:1）	3		
原　田　大　聖	（妻:2）	2	11	
土　谷　翔　太	（延岡工業:1）	1		
戸　上　龍　志	（日向工業:1）	3		
春　野　佑　成	（宮崎南:2）	1	12	
肥　田　健　吾	（日南:1）	2		
大　谷　啓　太	（門川:2）	3		
髙　木　凪	（宮崎工業:2）	1	13	
川　畑　遙　輝	（都城工業:2）	2		
札　場　翔　大	（佐土原:1）	3		

201　101　0　301　0　401　302　0　203　1　104　1　102　2　0　105　0　202　1　1　204　103　0

男子シングルス
【ＢＳ２】

14	1	中原太陽	（都城商業:2）	
	2	山﨑貴大	（都城工業:2）	
	3	岸　直人	（都城泉ヶ丘:1）	
15	2	安藤大晟	（宮崎農業:2）	
	3	日髙凌太郎	（　妻　:2）	
	1	五味伸稀	（宮崎南:2）	
16	1	須波奏太	（宮崎商業:1）	
	3	黒木聖矢	（日南振徳:2）	
	2	齊藤瑞己	（佐土原:1）	
17	1	佐藤大洋	（延岡工業:2）	
	3	吉田竜翔	（日向:2）	
	2	前田恭吾	（宮崎大宮:1）	
18	1	藤木　蒼	（宮崎西:2）	
	2	川村愁眞	（日向工業:2）	
	3	清水隆盛	（日向学院:1）	
19	1	中村叶夢	（宮崎工業:2）	
	3	妹尾健人	（門川:1）	
	2	西田佳悟	（都城農業:2）	

20	1	猪ノ元雅哉	（都城商業:1）	
	2	佐野爽大	（延岡工業:1）	
	3	井上知哉	（宮崎南:2）	
	4	松田峻汰	（日向学院:1）	
21	2	岩崎亘佑	（高鍋農業:1）	
	1	海野悠真	（宮崎大宮:2）	
	3	大八児広太	（宮崎商業:2）	
22	1	黒木哉翔	（宮崎工業:1）	
	キ	竹川侑太	（　妻　:1）	
	2	齋藤晴輝	（佐土原:2）	
23	1	工藤愛斗	（都城工業:1）	
	2	澄川将大	（宮崎西:1）	
	キ	富田純一朗	（日南振徳:2）	
24	2	森田拓也	（延岡商業:2）	
	3	佐藤大将	（門川:1）	
	1	持永倫太郎	（都城農業:2）	
25	1	小野田瑛太	（日南学園:2）	
	2	河野凰羽	（日向:1）	
	キ	榎本拓叶	（延岡:1）	

205 0
106 0
303 0
402
0
107 0
206 0
207 0
2
0 108
304
0 109
0 208

男子シングルス
【ＢＳ３】

26	①	宮窪啓志	（都城商業:1）	
27	2	倉岡蓮	（都城農業:2）	
	3	武田一天	（高鍋農業:1）	
	1	野崎拳吾	（宮崎工業:1）	
28	1	地神玄人	（延岡工業:2）	
	2	花房悠斗	（日向学院:1）	
	3	西山隼翔	（日南振徳:1）	
29	1	柳田伶	（延岡:2）	
	2	長友琥珀	（妻:1）	
	3	和田耕晟	（宮崎南:2）	
30	1	橋口千紘	（宮崎西:1）	
	2	植野佳晃	（日向:2）	
	3	田中悠貴	（都城泉ヶ丘:2）	
31	1	池下桃太郎	（宮崎商業:1）	
	3	吉田悠人	（宮崎大宮:2）	
	2	黒木統満	（門川:1）	

岡﨑颯空	（都城商業:2）	1	32	
濱口泰一	（日向学院:1）	2		
坂元一輝	（宮崎西:2）	3		
甲斐陽翔	（日向工業:1）	2	33	
田中瑛都	（日南振徳:1）	3		
那須翔俉	（日向:1）	1		
宇留島優斗	（宮崎大宮:2）	1	34	
鈴木星那	（妻:2）	3		
日髙奏斗	（宮崎商業:1）	2		
荒川溜空	（宮崎南:2）	2	35	
重本祐杜	（延岡工業:1）	1		
河野颯翔	（門川:1）	3		
蔵満虹百	（都城工業:2）	キ	36	
上田和輝	（佐土原:2）	2		
松野寛大	（都城農業:2）	1		
日髙陽太	（宮崎工業:2）	1	37	
児玉穏紀	（延岡商業:2）	2		
花村雄幸	（宮崎農業:2）	3		

209 0
110 0
305 0 403
211 0
112 0
306 0
111 0
1
0
113 2
210 0
212 0

男子シングルス
【ＢＳ４】

38	1	河野継雄	（宮崎商業 :1）	
	2	竹井海心	（日向工業 :1）	
	3	三輪亮太朗	（延岡工業 :2）	
39	3	井上裕太	（日南振徳 :2）	
	1	園田悠月	（日向 :2）	
	2	重満巧我	（都城農業 :1）	
40	1	久保田裕貴	（宮崎工業 :2）	
	2	脇坂幸士朗	（宮崎南 :2）	
	キ	岩元優衣人	（日向学院 :2）	
41	キ	藤井颯人	（延岡商業 :2）	
	2	長友悠利	（門川 :1）	
	1	飯干渉輝	（都城工業 :2）	
42	1	南颯哉	（都城商業 :2）	
	2	日髙太陽	（宮崎西 :2）	
	3	矢野徳斗	（宮崎大宮 :1）	
43	1	和木隆志	（日南学園 :2）	
	2	瀬戸口蒼眞	（佐土原 :1）	
	3	池田仁太	（妻 :1）	

44	1	藤元碧	（宮崎西 :1）	
	3	岩切翔	（延岡 :2）	
	4	船山輝	（日向 :1）	
	2	一瀬結貴	（延岡商業 :2）	
45	キ	小池将貴	（都城農業 :2）	
	1	春野晄成	（宮崎工業 :1）	
	2	岩本颯大朗	（佐土原 :2）	
46	1	甲斐瑞季	（延岡工業 :2）	
	2	迫井楓真	（宮崎大宮 :1）	
	3	壹岐洸太	（日南振徳 :2）	
47	2	小牧修斗	（宮崎商業 :1）	
	1	篠原莉斗	（妻 :2）	
	3	齋藤颯真	（門川 :2）	
48	1	下東裕弥	（日向学院 :2）	
	キ	石吾優典	（都城工業 :2）	
	2	長友優真	（宮崎南 :2）	
49	①	東蓮太朗	（都城商業 :2）	

213 2
114 0
307 1 404
215 2
0
116 0
308
115 キ
214 0
117 0
216 0

女子シングルス
【ＧＳ１】

1	①	宮　國　由梨乃	（日　南　学　園 :1）		
2	3	吉　田　芙佐子	（宮　崎　西 :2）		
	2	林　田　好　花	（日　向 :1）		
	1	甲　斐　美咲季	（延　岡　星　雲 :1）		
3	1	栗　栖　里　琉	（宮　崎　商　業 :2）		
	3	川　越　空	（門　川 :2）		
	2	長谷場　真　央	（都　城　泉　ヶ　丘 :1）		
4	1	川　﨑　千　夏	（延　岡　商　業 :2）		
	3	大　山　は　な	（宮　崎　南 :1）		
	2	小　川　夏月海	（日　向　学　院 :2）		
5	2	土　田　帆乃佳	（宮　崎　大　宮 :2）		
	1	岡　田　葵	（延　岡 :1）		
	3	中　村　夏　菜	（都　城　農　業 :2）		
6	2	重　永　静　空	（妻 :2）		
	3	土　井　礼　羅	（聖心ウルスラ :1）		
	1	黒　田　芽　生	（宮　崎　商　業 :1）		
7	1	藤　本　苺　花	（延　岡　工　業 :2）		
	2	大　浦　史　栞	（都　城　泉　ヶ　丘 :2）		
	3	坂　本　彩　歌	（宮　崎　西 :1）		

8	①	片　山　愛　理	（宮　崎　商　業 :2）		
9	2	坂　口　夏　寧	（宮　崎　西 :2）		
	3	川　﨑　琉　以	（宮　崎　大　宮 :1）		
	1	鹿　田　采　良	（都　城　泉　ヶ　丘 :2）		
10	2	日　髙　美　瑚	（日　向 :2）		
	1	内　田　陽　菜	（延　岡 :1）		
	3	福　元　月　渚	（妻 :2）		
11	1	永　吉　柚　結	（都　城　商　業 :1）		
	2	山　本　夢　乃	（延　岡　商　業 :1）		
	3	黒　木　菜々心	（門　川 :1）		
12	1	吉　村　星　七	（延　岡　星　雲 :1）		
	3	廣　滝　佳　蓮	（宮　崎　大　宮 :1）		
	2	直　野　琉　南	（延　岡　商　業 :1）		
13	3	木佐貫　実　優	（宮　崎　南 :2）		
	1	倉　本　結　菜	（宮　崎　商　業 :1）		
	2	重黒木　和　奏	（延　岡　工　業 :1）		
14	1	髙　岡　依緒里	（宮　崎　西 :1）		
	3	壱　岐　怜　美	（日　向 :1）		
	2	太田尾　南　花	（延　岡 :1）		
15	①	新　井　天　徠	（日　南　学　園 :2）		

201 0
101 0
301 2
401
302 0
203 0
104 0
105 2
106 0
107 0
102 2
202 0
103 2

女子シングルス
【ＧＳ２】

16	①	刀根　楓	（日南学園 :1）		
17	1	長倉由依	（都城泉ヶ丘 :1）		
	2	石﨑優心	（妻 :2）		
	3	松田美桜	（延岡 :2）		
18	2	大谷朱里	（宮崎南 :2）		
	1	重田弥子	（宮崎商業 :1）		
	3	金丸結空	（延岡商業 :2）		
19	2	柏木唯花	（宮崎西 :2）		
	1	川越日夏莉	（宮崎大宮 :1）		
	3	一瀬陽菜	（延岡工業 :1）		
20	1	菊池莉央	（宮崎工業 :2）		
	3	黒木亜恋	（日向 :1）		
	2	山口実桜	（延岡星雲 :1）		
21	1	吉薗彩乃	（延岡 :2）		
	2	上村玲奈	（都城商業 :1）		
	3	原　幸海	（日向学院 :2）		
22	2	甲斐さくら	（門川 :2）		
	1	前田愛結	（都城工業 :1）		
	3	平郡未結	（宮崎西 :1）		
23	1	矢野有希子	（宮崎商業 :2）		
	2	黒木菜々美	（妻 :1）		
	3	佐藤愛美	（聖心ウルスラ :1）		
24	1	椎葉　蘭	（延岡星雲 :2）		
	3	森　美月	（日南 :2）		
	2	田籠美香	（宮崎南 :2）		
25	3	長田茉理香	（宮崎大宮 :2）		
	1	椎葉結菜	（延岡 :1）		
	2	浅野花純	（都城泉ヶ丘 :2）		
26	1	桒原李音	（延岡商業 :1）		
	2	朝比奈未夢	（宮崎西 :2）		
	3	益田明依	（都城農業 :1）		
27	1	可知　和	（日南学園 :1）		
	3	豊倉涼未	（日向学院 :1）		
	2	藤本　菫	（日向 :1）		
28	1	日吉結香	（延岡工業 :1）		
	2	塩月彩花	（妻 :2）		
	3	日髙愛梨	（日南振徳 :2）		
29	1	木脇紬久美	（都城商業 :1）		
	3	土井満ちる	（聖心ウルスラ :2）		
	2	三輪真咲	（宮崎大宮 :1）		
30	1	清田果夢	（門川 :1）		
	2	花岡聖歌	（宮崎西 :1）		
	3	佐藤萌々子	（延岡商業 :1）		
31	①	中村乙葉	（宮崎商業 :2）		

108 0
205 0
109 0
303 0 402
304 0
110 0
206 1
111 0
112 2
207 0
113 0
114 0
208 0
115 0